平成 30 年 8 月 20 日　公告分

「淀川中学校増築その他工事」

設計図書の一部に表記誤りがありました。再度ご確認ください。

修正個所（図面）

通し番号	図面名称
054	渡り廊下詳細図(3)
061	建具リスト(2)
079	一般内部詳細図(3)
099	設備基礎等詳細図
114	外構整備図(2)（撤去・移設物リスト）
117	正門仮復旧図［現況撤去図］
129	工事工程ステップ詳細図(4)（参考）
172	階段配筋図

修正個所（数量内訳書）

修正箇所	誤	正
直接工事費細目別内訳 主体工事　地業工事 杭頭補強 適用欄	ﾌﾚｱ溶接 φ700 8-D32 L=40d	ﾌﾚｱ溶接 φ700 10-D32 L=40d
直接工事費細目別内訳 主体工事　地業工事 杭頭補強 適用欄	ﾌﾚｱ溶接 φ800 8-D32 L=40d	ﾌﾚｱ溶接 φ800 18-D32 L=40d

EV棟（４階建）

２０１３型－４　校舎校舎
（新型校舎）

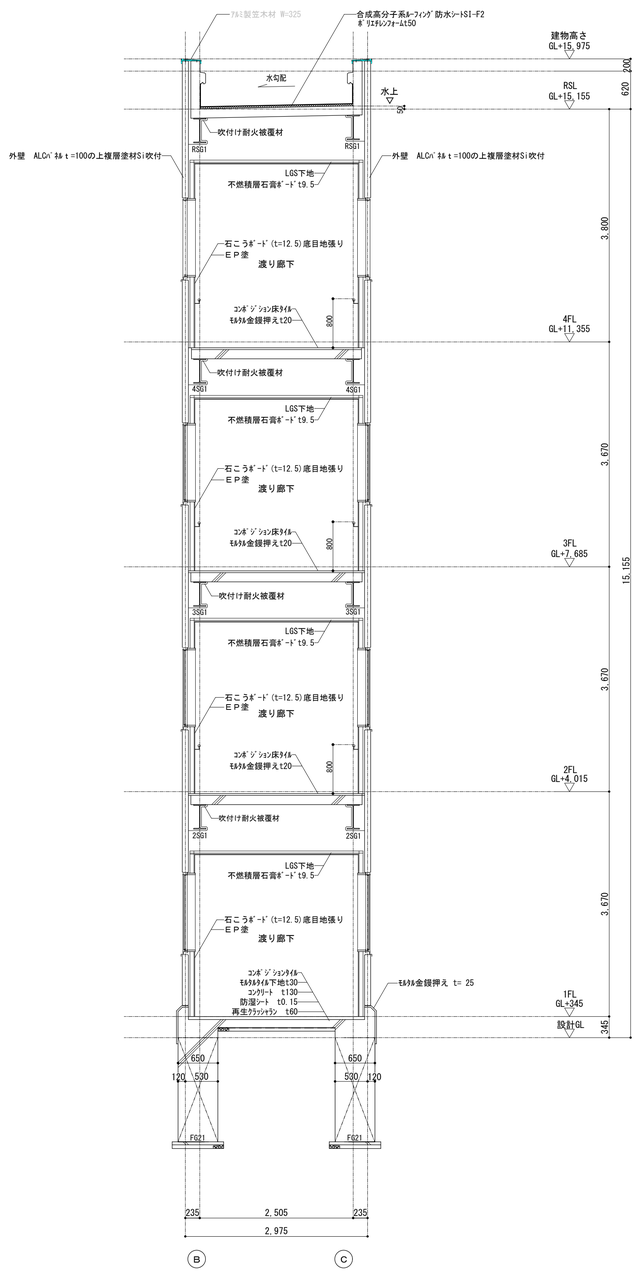

Ⓑ－Ⓑ 断面図　1/50

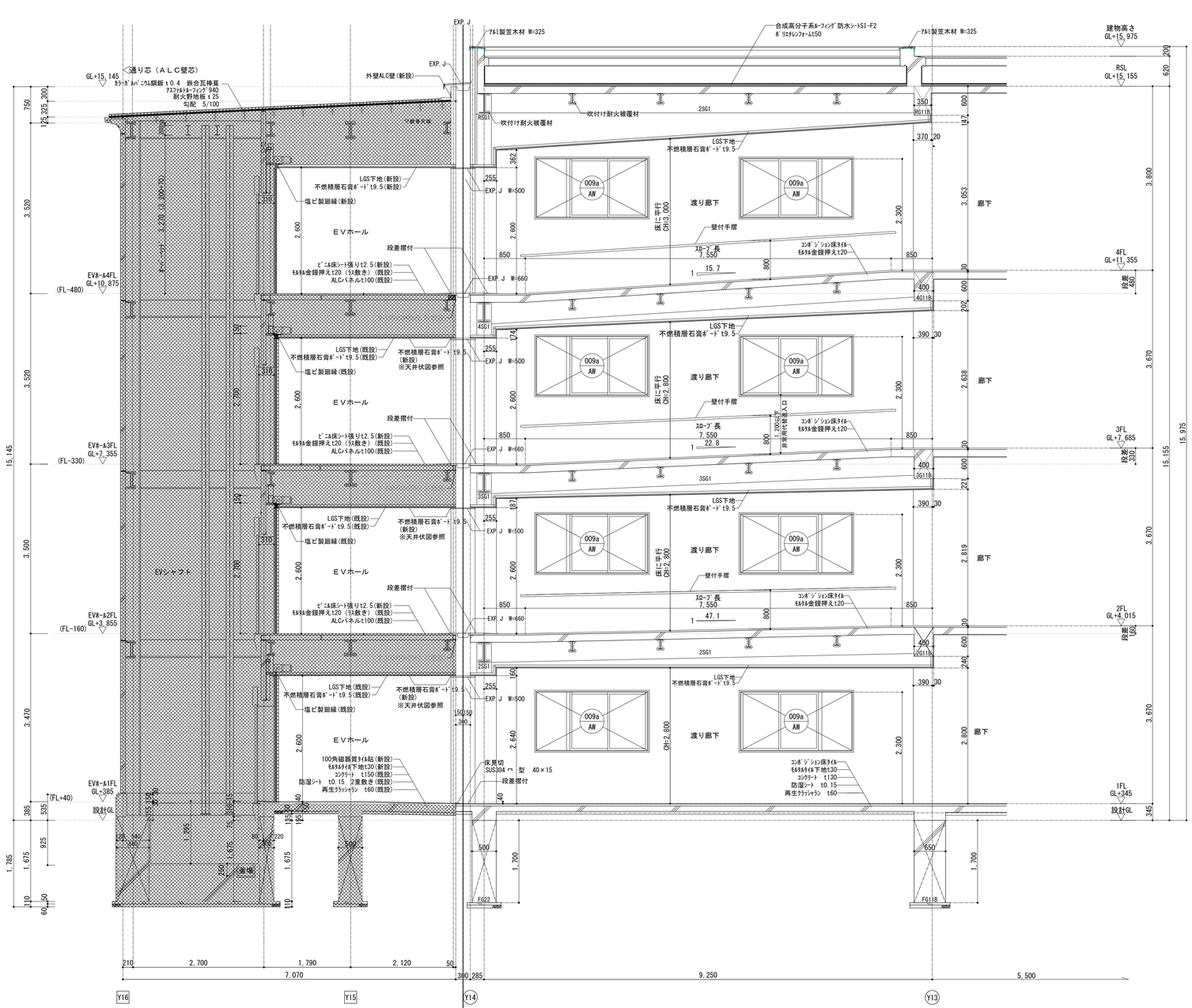

Ⓐ－Ⓐ 断面図　1/50

※床下地にてエキスパンションジョイントカバーとの段差調整を行う
※既存棟とのEXP. J接続部は、現地にてレベル確認の上、調整すること

訂正・変更							<標準図よりの変更項目>		

工事名称	淀川中学校増築その他工事			平成29年度
図面名称	渡り廊下詳細図(3)	通し番号	054	図面番号 054
大阪市都市整備局公共建築部 企画設計課（企画設計グループ）	設計事務所 株式会社東急設計コンサルタント			契約用図面番号 054 / 330

修正前（通し番号０５４）

EV棟（４階建）

２０１３型－４　校舎校舎
（新型校舎）

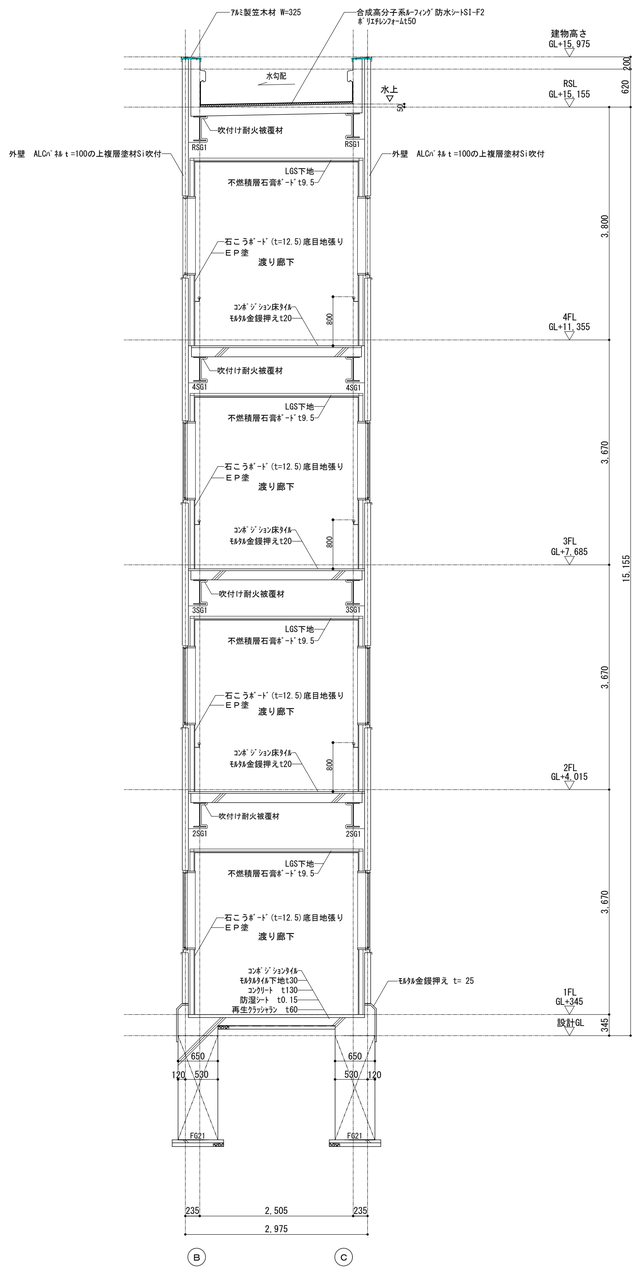

B － B 断面図　1/50

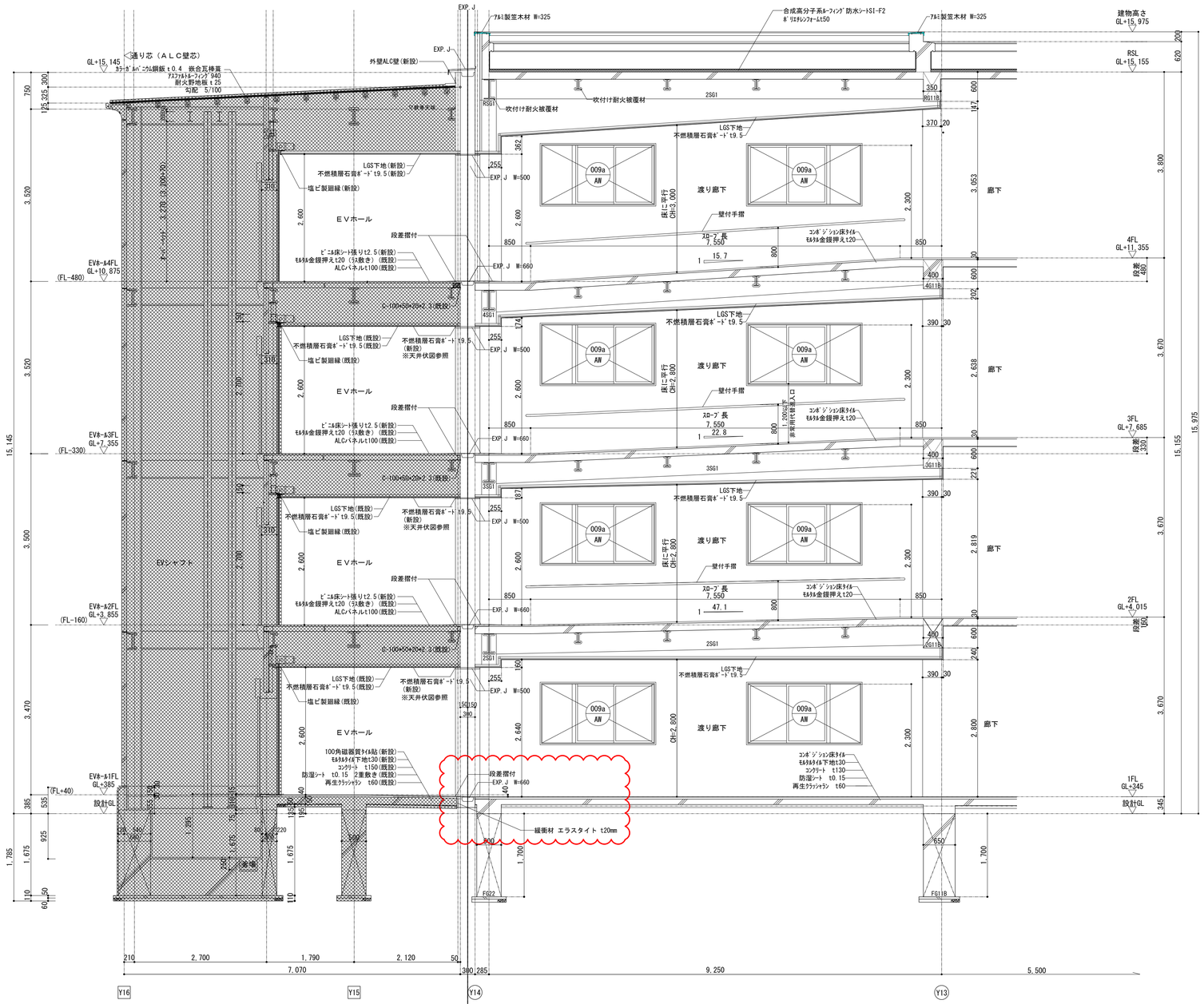

A － A 断面図　1/50

※床下地にてエキスパンションジョイントカバーとの段差調整を行う
※既存棟とのEXP. J接続部は、現地にてレベル確認の上、調整すること

訂正・変更										
	・ ・			・ ・			＜標準図よりの変更項目＞	・	・	
	・ ・			・ ・			・	・	・	
	・ ・			・ ・			・	・	・	
	・ ・			・ ・			・	・	・	
	・ ・			・ ・			・	・	・	

工事名称	淀川中学校増築その他工事			平成29年度
図面名称	渡り廊下詳細図(3)	通し番号	054	図面番号 054
大阪市都市整備局公共建築部 企画設計課（企画設計グループ）	設計事務所 株式会社東急設計コンサルタント 一級建築士事務所 大臣登録第 番 TEL			図面サイズ：A1 契約用図面番号 054 / 330

修正後（通し番号０５４）

※姿図は展開図参照とする。

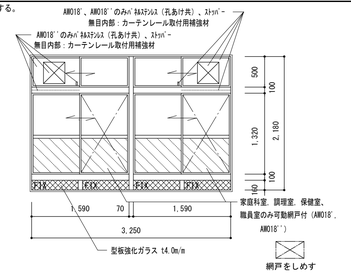

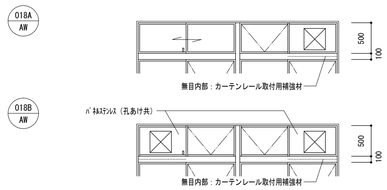

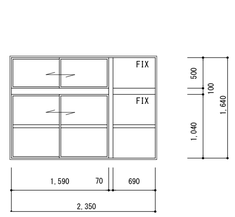

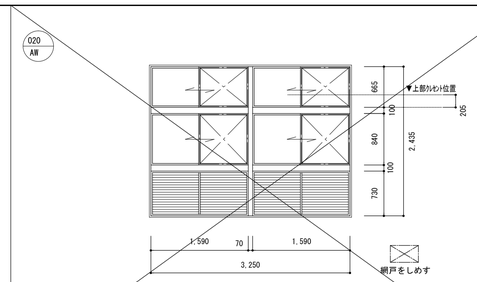

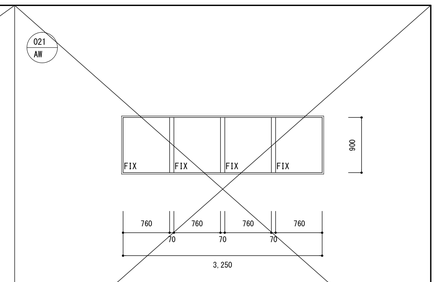

姿図					
寸法	W×H 3250×2180	W×H 3250×2180	W×H 2350×1640	W×H 3250×2435	W×H 3250×900
場所	A通窓	A通窓	C通廊下手洗い	調理室A通（給食室） ２ヶ所	児童湯ＩＣ通
種別	２段２連引違い窓（下部固定式窓付）	２段スベリ出し窓（下部固定式窓付）	２段２連引違い窓（袖固定式窓付）	２段２連引違い窓（下部可動ガラリ作動レバー付　開口率40%）網戸付	固定式窓
ガラス	透明強化ガラス t4m/m	透明強化ガラス t4m/m	透明強化ガラス t4m/m	透明強化ガラス t4m/m	透明強化ガラス t4m/m
塗装					
付属金物	クレセント，附属金物一式，アングルピース４方	クレセント，附属金物一式，アングルピース４方	クレセント，附属金物一式，アルミ製額縁（25×30）	クレセント，附属金物一式，アルミ額縁４方25×35	附属金物一式，アルミ額縁４方25×35
備考	AW018'、AW018''は無目内部カーテンレール取付用補強材（FB-3.0×50）入	無目内部カーテンレール取付用補強材（FB-3.0×50）入	（小学校のみ）ストッパー付	ガラリ部ステンレス製防虫網貼＃３５細目１６メッシュ（化粧ビスで外部取付とし取外し用とする）	

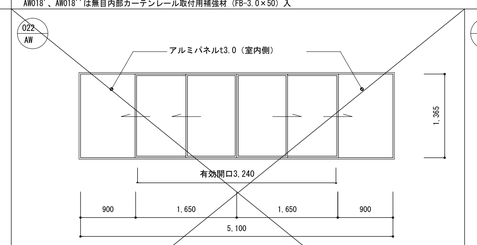

※連動式とする。（開閉共）

【註記】障子の取付方向を開閉が室内側からできるように（枠の内外と逆方向に）取り付けること

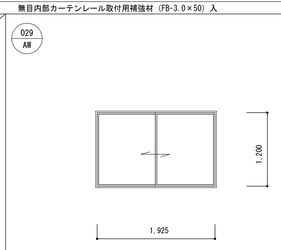

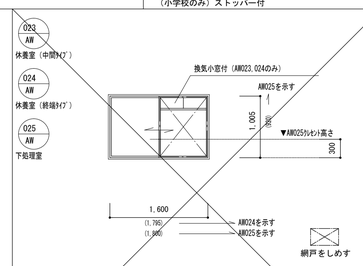

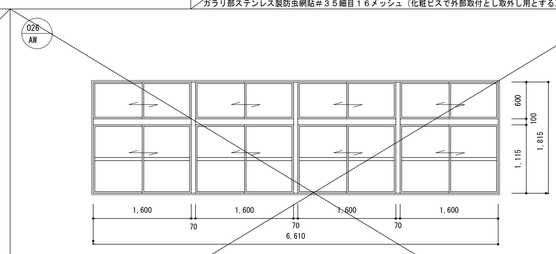

【註記】障子の取付方向を開閉が室内側からできるように（枠の内外と逆方向に）取り付けること

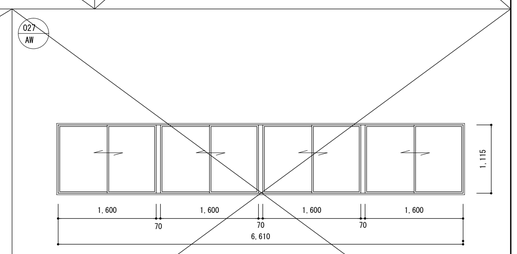

【註記】障子の取付方向を開閉が室内側からできるように（枠の内外と逆方向に）取り付けること

姿図					
寸法	W×H 5100×1365	W×H 1925×1200	W×H 1600（1795・1800）×1005	W×H 6610×1815	W×H 6610×1115
場所	パン庫	廊下妻	休養室（給食室）、下処理室（給食室）	配膳戸棚	配膳戸棚
種別	4枚両引分け（内動式）	引違い窓	引違い窓（網戸付）　換気小窓付（AW023,024のみ）	２段４連引違い戸	４連引違いガラス戸
ガラス	アクリル樹脂板透明 t5m/m	透明強化ガラス t4m/m	透明強化ガラス t4m/m（休養室のみ 型板強化ガラス t4m/m）	透明強化ガラス t4m/m　下部ステンレス防虫網#35　網目16メッシュ	透明強化ガラス t4m/m
塗装					
付属金物	附属金物一式，アルミ額縁4方25×35	クレセント，附属金物一式，アルミ額縁（25×30）	クレセント，附属金物一式，アングルピース４方	附属金物一式，アルミ額縁３方25×65	附属金物一式，アルミ額縁３方25×65
備考	戸袋：アルミパネルt3.0		AW025のみアルミ額縁４方25×35	網止めビスは内部から止め外部に見えない様施工する事（網戸は調理室側を表側とすること）外れ止め不要　網戸中桟位置は　戸棚高さに合わせる事	

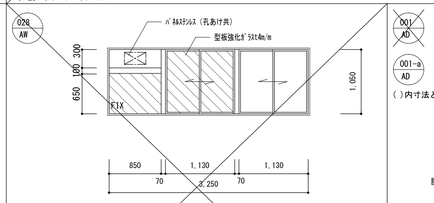

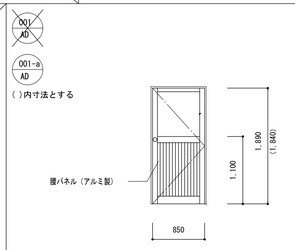

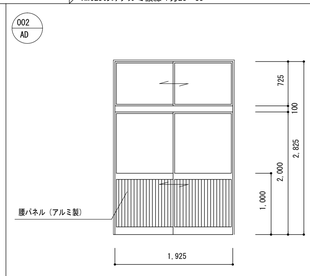

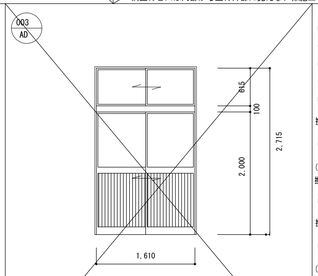

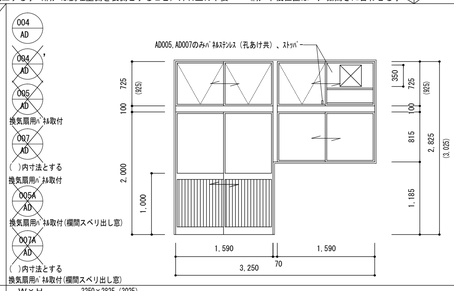

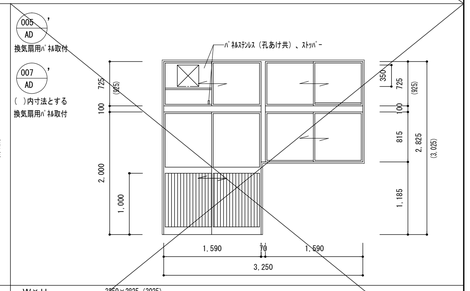

姿図					
寸法	W×H 3250×1050	W×H 850×1890（1840）	W×H 1925×2825	W×H 1610×2715	W×H 3250×2825（3025）
場所	A通窓　（特別支援教室２）	塔屋B通出入口	廊下妻　技術室出入口	C通仮設階段出入口	C通出入口（閉鎖型廊下）　技術室Ａ・Ｃ，ＡＯ，ＣＯ通　特別支援教室
種別	固定式窓付き連引違い窓	片開き腰高ガラス戸	引違いらんま付引違い腰高ガラス戸	引違いらんま付引違い腰高ガラス戸	引違いらんま付引違い腰高ガラス戸及引違い窓
ガラス	透明強化ガラス t4m/m	透明強化ガラス t4m/m　腰パネル t3m/m（アルミ製）	透明強化ガラス t4m/m　腰パネル t3m/m（アルミ製）	透明強化ガラス t4m/m　腰パネル t3m/m（アルミ製）	透明強化ガラス t4m/m　腰パネル t3m/m（アルミ製）
塗装					
付属金物	クレセント，附属金物一式，アングルピース４方	握玉付ｼﾘﾝﾀﾞｰ錠，附属金物一式，アルミ額縁３方（25×35）	らんま窓ークレセント，扉ー差込枕錠，附属金物一式，アングルピース３方	らんま窓ークレセント　扉ー差込枕錠，附属金物一式，アングルピース３方	らんま窓ークレセント　扉ー差込枕錠，附属金物一式，アングルピース３方
備考			AD002のみ、アルミ額縁（25×30）		AD004'のみ、アルミ額縁（25×30）

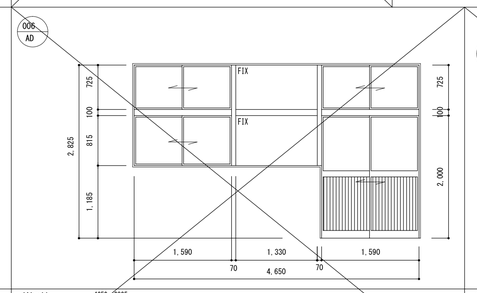

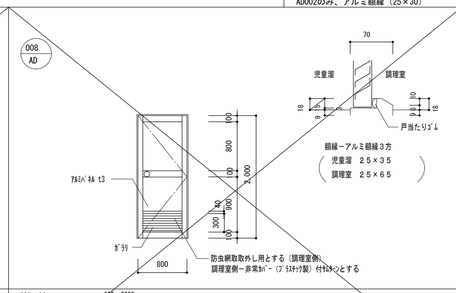

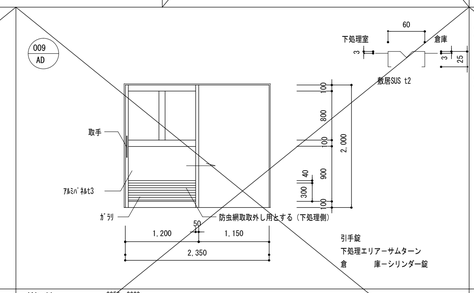

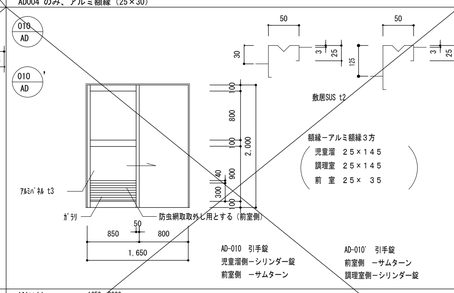

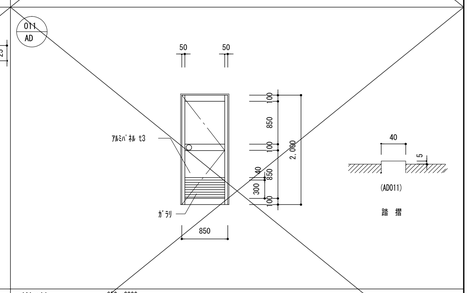

姿図					
寸法	W×H 4650×2825	W×H 800×2000	W×H 2380×2000	W×H 1650×2000	W×H 850×2000
場所	閉鎖型廊下　５，６Ｍ型便所Ｃ通出入口	調理室（給食室B通）	倉庫（給食室A通）	児童湯り（給食室）、調理室（給食室）	シャワー更衣室
種別	引違いらんま付引違い腰高ガラス戸及はめ殺し付引違い窓	開き戸アルミガラリ戸	片引きアルミガラリ戸　外付タイプ	片引きアルミガラリ戸　外付タイプ	片開きアルミガラリ戸
ガラス	透明強化ガラス t4m/m　腰パネル t3m/m（アルミ製）	透明強化ガラス t4m/m	透明強化ガラス t4m/m	AD010ー型板強化ガラス t4m/m　AD010'ー透明強化ガラス t4m/m	型板強化ガラス t4m/m
塗装					
付属金物	らんま窓ークレセント　扉ー差込枕錠，附属金物一式，アングルピース３方	SUS各摺，レバーハンドル，ｻﾑﾀｰﾝ付空錠（非常時用カバー付），ﾄﾞｱｸﾛｰｻﾞｰ，丁番127m/m3枚	引手，附属金物一式，ｶﾞﾗﾘ部ｽﾃﾝﾚｽ製防虫網貼#35細目16ﾒｯｼｭ	引戸錠，引手，附属金物一式，ｶﾞﾗﾘ部ｽﾃﾝﾚｽ製防虫網貼#35細目16ﾒｯｼｭ	SUS踏摺 t2m/m，レバーハンドル付箱錠，ｱｰﾑｽﾄｯﾊﾟｰ，戸当たり，丁番127m/m2枚
備考		ｶﾞﾗﾘ部ｽﾃﾝﾚｽ製防虫網貼#35細目16ﾒｯｼｭ	ｽﾃﾝﾚｽ額縁 t1m/m３方　25×35ー下処理　25×65ー倉庫	敷居ｽﾃﾝﾚｽ t2加工	更衣室ーｱﾝｸﾞﾙﾋﾞｰｽ4方

訂正・変更				
H 26 3	作　成	＜標準図よりの変更項目＞	・	・
H 29 10	変　更	・非該当箇所に×印の記入	・	・
		・AD001-aの追加	・	・
		・	・	・
		・	・	・

工事名称	淀川中学校増築その他工事			平成29年度
図面名称	建具リスト(2)	通し番号 061	図面番号 061	図面サイズ：A1
大阪市都市整備局公共建築部 企画設計課（企画設計グループ）	設計事務所	株式会社東急設計コンサルタント 一級建築士事務所（大阪府知事）登録第（ヰ）8005号 大阪市北区西天満1丁目4番地 TEL（06）6362-8181	契約用図面番号 061 / 330	

修正前（通し番号０６１）

※姿図は展開図参照とする。

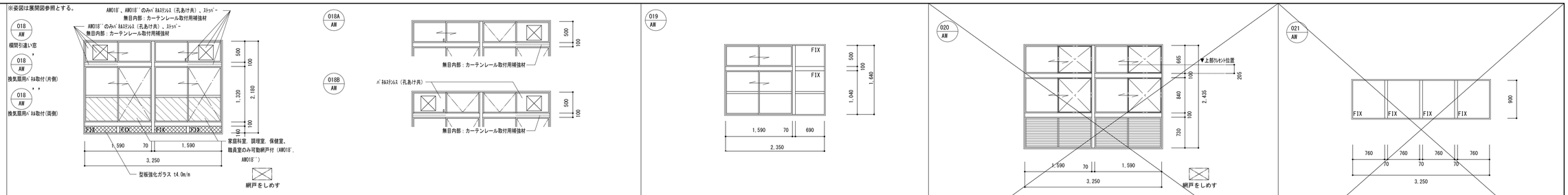

	018	018A	019	020	021
寸法	W×H 3250×2180	W×H 3250×2180	W×H 2350×1640	W×H 3250×2435	W×H 3250×900
場所	A通窓	A通窓	C通廊下手洗い	調理室A通（給食室）、２ヶ所	児童溜りC通
種別	２段２連引違い窓（下部固定式窓付）	２段スベリ出し窓（下部固定式窓付）	２段２連引違い窓（袖固定式窓付）	２段２連引違い窓（下部可動ガラリ作動レバー付　開口率40%）網戸付	固定式窓
ガラス	透明強化ガラス t4m/m	透明強化ガラス t4m/m	透明強化ガラス t4m/m	透明強化ガラス t4m/m	透明強化ガラス t4m/m
塗装					
付属金物	クレセント，附属金物一式，アングルピース４方	クレセント，附属金物一式，アングルピース４方	クレセント，附属金物一式，アルミ製額縁（25×30）	クレセント，附属金物一式，アルミ額縁４方25×35	附属金物一式，アルミ額縁４方25×35
備考	AW018′、AW018″は無目内部カーテンレール取付用補強材（FB-3.0×50）入	無目内部カーテンレール取付用補強材（FB-3.0×50）入	（小学校のみ）ストッパー付	ガラリ部ステンレス製防虫網貼＃３５細目１６メッシュ（化粧ビスで外部取付とし取外し用とする）	

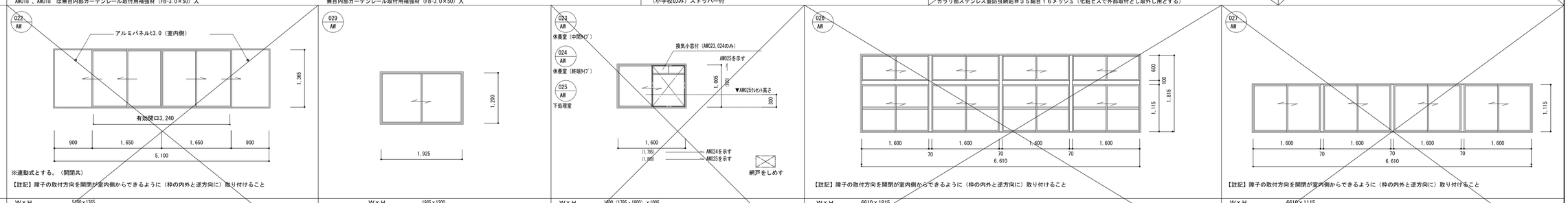

	022	029	023	026	027
寸法	W×H 5100×1365	W×H 1925×1200	W×H 1600（1795～1800）×1005	W×H 6610×1815	W×H 6610×1115
場所	パン庫	廊下妻	休養室（給食室A）、下処理室（給食室）	配膳戸棚	配膳戸棚
種別	4枚両引分け（内動式）	引違い窓	引違い窓（網戸付）　換気小窓付（AW023,024のみ）	２段４連引違い戸	４連引違いガラス戸
ガラス	アクリル樹脂板透明 t5m/m	透明強化ガラス t4m/m	透明強化ガラス t4m/m（休養室のみ 型板強化ガラス t4m/m）	透明強化ガラス t4m/m　下部ステンレス防虫網#35　網目16メッシュ	透明強化ガラス t4m/m
塗装					
付属金物	附属金物一式，アルミ額縁4方25×35	クレセント，附属金物一式，アルミ額縁（25×30）	クレセント，附属金物一式，アングルピース４方	附属金物一式，アルミ額縁３方25×65	附属金物一式，アルミ額縁３方25×65
備考	戸袋：アルミパネルt3.0		AW025のみアルミ額縁４方25×35	網止めビスは内部から止め外部に見えない様施工する事（網戸は調理室側を表側とすること）外れ止め不要　網戸中桟位置は　戸棚高さに合わせる事	

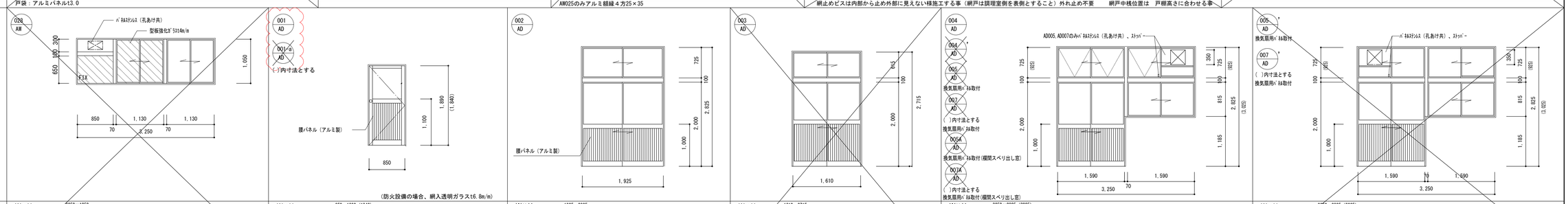

	028	001	002	003	004	005
寸法	W×H 2250×1050	W×H 850×1890（1840）	W×H 1925×2825	W×H 1610×2715	W×H 3250×2825（3025）	W×H 3250×2825（3025）
場所	A通窓　（特別支援教室２）	塔屋B通出入口	廊下妻　技術室出入口	C通仮設階段出入口	C通出入口（閉鎖型廊下）　技術室A・C．AO．CO通　特別支援教室	C通出入口（閉鎖型廊下）　技術室A・C．AO．CO通　特別支援教室
種別	固定式窓付き連引違い窓	片開き腰高ガラス戸	引違いらんま付引違い腰高ガラス戸	引違いらんま付引違い腰高ガラス戸	引違いらんま付引違い腰高ガラス戸及引違い窓	引違いらんま付引違い腰高ガラス戸及引違い窓
ガラス	透明強化ガラス t4m/m	透明強化ガラス t4m/m　腰パネル t3m/m（アルミ製）	透明強化ガラス t4m/m　腰パネル t3m/m（アルミ製）	透明強化ガラス t4m/m　腰パネル t3m/m（アルミ製）	透明強化ガラス t4m/m　腰パネル t3m/m（アルミ製）	透明強化ガラス t4m/m　腰パネル t3m/m（アルミ製）
塗装						
付属金物	クレセント，附属金物一式，アングルピース４方	握玉付ｼﾘﾝﾀﾞｰ錠，附属金物一式，アルミ額縁３方（25×35）	らんま窓ークレセント，扉ー差込枠錠，附属金物一式，アングルピース３方	らんま窓ークレセント　扉ー差込枠錠，附属金物一式，アングルピース３方	らんま窓ークレセント　扉ー差込枠錠，附属金物一式，アングルピース３方	らんま窓ークレセント　扉ー差込枠錠，附属金物一式，アングルピース３方
備考			AD002のみ、アルミ額縁（25×30）		AD004′のみ、アルミ額縁（25×30）	

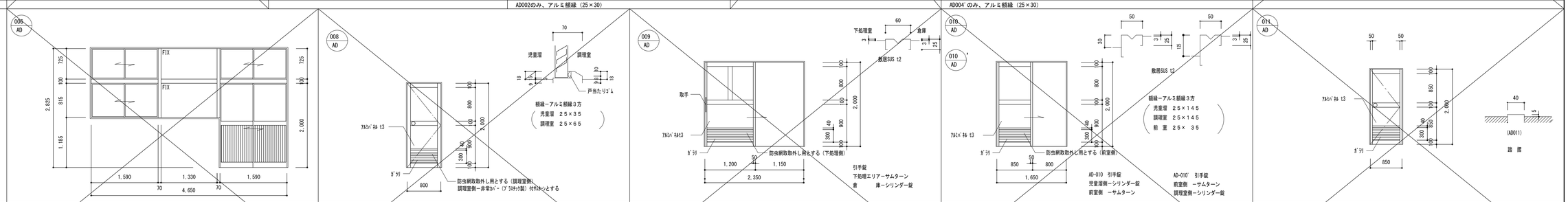

	006	008	009	010	011
寸法	W×H 4650×2825	W×H 900×2000	W×H 2380×2000	W×H 1650×2000	W×H 850×2000
場所	閉鎖型廊下　５．６M型便所C通出入口	調理室（給食室B通）	倉庫（給食室A通）	児童溜り（給食室）、調理室（給食室）	シャワー更衣室
種別	引違いらんま付引違い腰高ガラス戸及はめ殺し付引違い窓	開きアルミガラリ戸	片引きアルミガラリ戸	片引きアルミガラリ戸　外付タイプ	片開きアルミガラリ戸
ガラス	透明強化ガラス t4m/m　腰パネル t3m/m（アルミ製）	透明強化ガラス t4m/m	透明強化ガラス t4m/m	AD010ー型板強化ガラス t4m/m　AD010′ー透明強化ガラス t4m/m	型板強化ガラス t4m/m
塗装					
付属金物	らんま窓ークレセント　扉ー差込枠錠，附属金物一式，アングルピース３方	SUS番摺，レバーハンドル，ｵﾙﾄﾝ付錠錠（非常時用カバー付），ﾄﾞｱｸﾛｰｻﾞｰ，丁番127m/m3枚	引手，附属金物一式，ｶﾞﾗﾘ部ｽﾃﾝﾚｽ製防虫網貼#35細目16ﾒｯｼｭ	引戸錠，引手，附属金物一式，ｶﾞﾗﾘ部ｽﾃﾝﾚｽ製防虫網貼#35細目16ﾒｯｼｭ	SUS踏摺 t2m/m，レバーハンドル付箱錠，ｱｰﾑｽﾄｯﾊﾟｰ，戸当たり，丁番127m/m2枚
備考		ｶﾞﾗﾘ部ｽﾃﾝﾚｽ製防虫網貼#35細目16ﾒｯｼｭ	ｽﾃﾝﾚｽ額縁 t1m/m３方　25×35ー下処理　25×65ー倉庫	敷居ｽﾃﾝﾚｽ t2加工	更衣室ｰｱｰｸﾞﾙﾋﾞｰｽ４方

訂正・変更					
H 26 3	作　成			＜標準図よりの変更項目＞	
H 29 10	変　更			・非該当箇所に×印の記入	
				・AD001-aの追加	

工事名称	淀川中学校増築その他工事		平成29年度　図面サイズ：A1
図面名称	建具リスト(2)	通し番号 061	図面番号 061
大阪市都市整備局公共建築部 企画設計課（企画設計グループ）	設計事務所 株式会社東急設計コンサルタント 一級建築士事務所（大阪府知事）第 [illegible] 号 大阪市北区梅田1丁目3番1号 TEL [illegible]		契約用図面番号 061 / 330

修正後（通し番号０６１）

テレビハンガー　詳細図（参考図）　1/10　B-9

天井有り

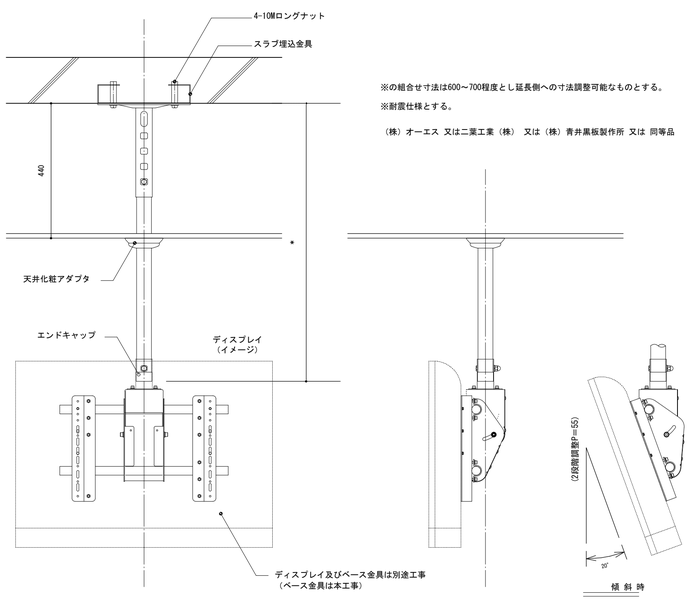

※の組合せ寸法は600～700程度とし延長側へのサ法調整可能なものとする。

※耐震仕様とする。

（株）オーエス 又は二葉工業（株） 又は（株）青井黒板製作所 又は 同等品

正面図　側面図

テレビハンガー　詳細図（参考図）

天井無し

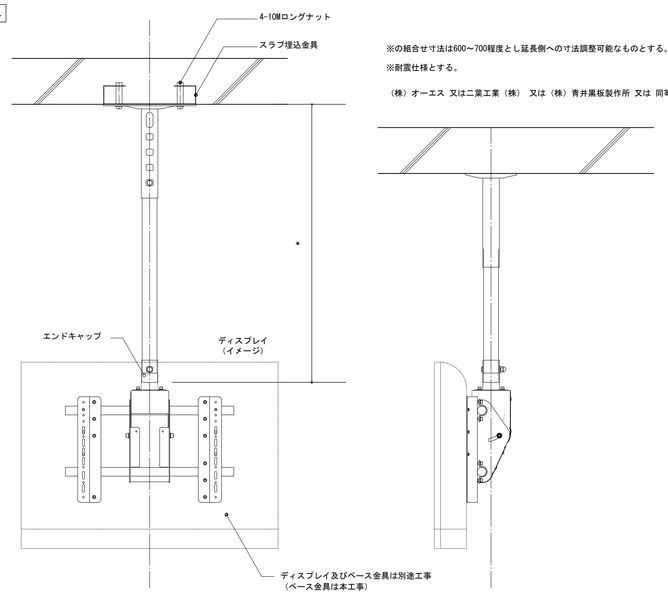

※の組合せ寸法は600～700程度とし延長側へのサ法調整可能なものとする。

※耐震仕様とする。

（株）オーエス 又は二葉工業（株） 又は（株）青井黒板製作所 又は 同等品

正面図　側面図

給食室　休養室カーテンレール取付詳細図　B-10

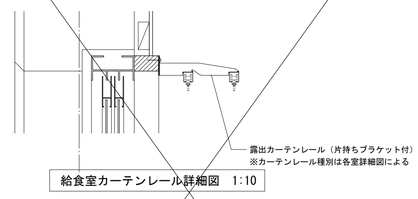

給食室カーテンレール詳細図　1:10

流司台　コンロ台　詳細図　1/20　B-11

ＢＬ　製品
流司台：図示による　コンロ台：図示による
面台ステンレス1.0ｔ（SUS304）及び壁面取合部はＢ種シリコーン系シーリングとする
コンロ台ステンレスバックガード付き
背面及び側面壁モルタルコテ押えＥＰ塗
バック見え掛り部分ケイカル板18.0の上ＮＡＤ塗
但し、流し台　コンロ台の見え隠れ部分は仕上げなしとする

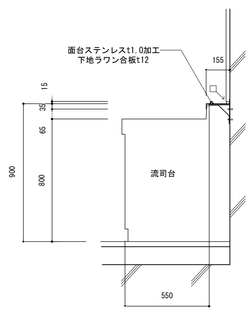

流司台断面図

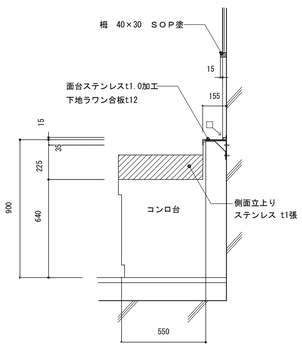

コンロ台断面図

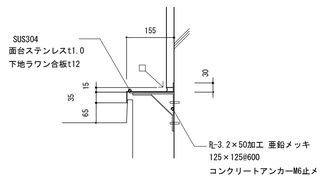

面台取付詳細図　1/10

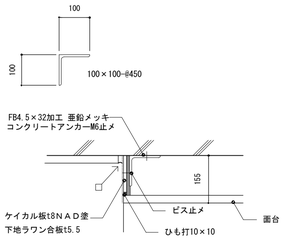

面台取付詳細図　1/10

天井点検口　詳細図　1/20,1/5　B-12

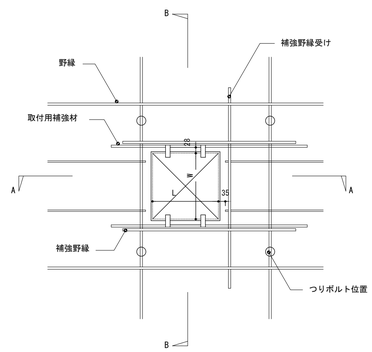

伏　図　1/20

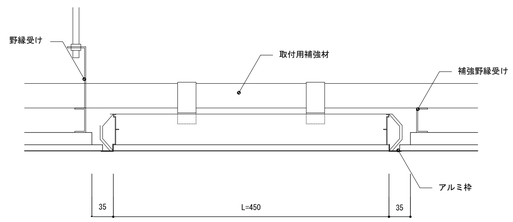

A-A断面図　1/5

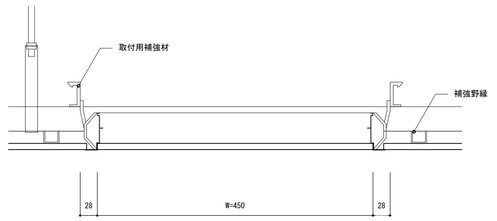

B-B断面図　1/5

※位置については天井伏図を参照し　設備係員と協議の上決定すること。

（尚　天井換気扇位置についても同様とする）

訂正・変更									
	H 26 3	作　成					＜標準図よりの変更項目＞	・	・
	H 29 10	変　更					・非該当箇所に×印の記入	・	・
							・	・	・
							・	・	・
							・	・	・

工事名称	淀川中学校増築その他工事		平成29年度 図面サイズ：A1
図面名称	一般内部詳細図(3)	通し番号 079	図面番号 079
大阪市都市整備局公共建築部 企画設計課（企画設計グループ）	設計事務所 株式会社東急設計コンサルタント 一級建築士事務所（大阪府知事）登録第 [illegible] 号		契約用図面番号 079 / 330

修正前（通し番号０７９）

テレビハンガー　詳細図（参考図）　1/10　B-9

天井有り

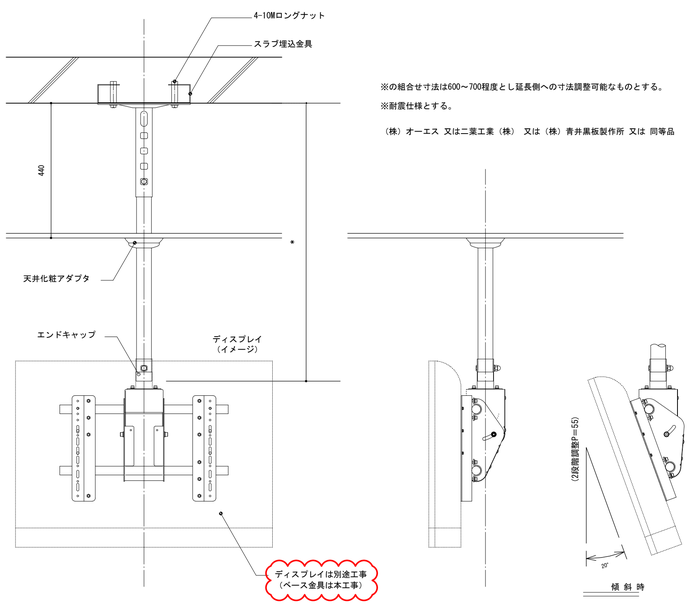

※の組合せ寸法は600～700程度とし延長側へのの寸法調整可能なものとする。
※耐震仕様とする。
（株）オーエス 又は二葉工業（株） 又は（株）青井黒板製作所 又は 同等品

正面図　側面図

天井無し

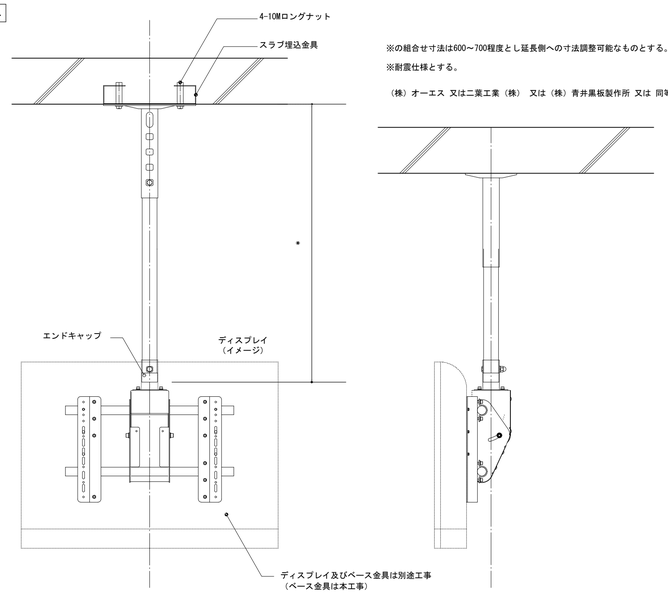

※の組合せ寸法は600～700程度とし延長側へのの寸法調整可能なものとする。
※耐震仕様とする。
（株）オーエス 又は二葉工業（株） 又は（株）青井黒板製作所 又は 同等品

正面図　側面図

給食室　休養室カーテンレール取付詳細図　B-10

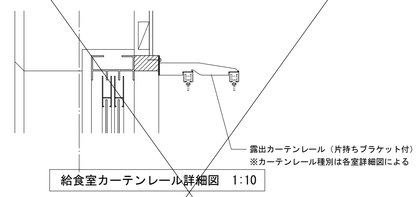

給食室カーテンレール詳細図　1:10

流司台　コンロ台　詳細図　1/20　B-11

ＢＬ　製品
流司台：図示による　コンロ台：図示による
面台ステンレス1.0ｔ（SUS304）及び壁面取合部はＢ種シリコーン系シーリングとする
コンロ台ステンレスバックガード付き
背面及び側面壁モルタルコテ押えＥＰ塗
バック見え掛り部分ケイカル板t8.0の上ＮＡＤ塗
但し、流し台　コンロ台の見え隠れ部分は仕上げなしとする

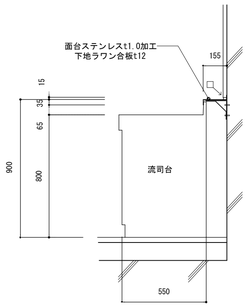

流司台断面図

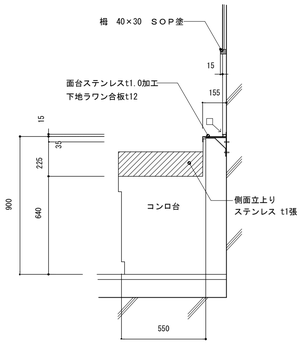

コンロ台断面図

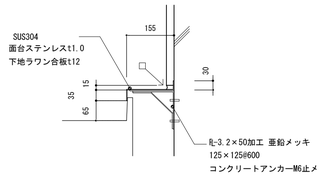

面台取付詳細図　1/10

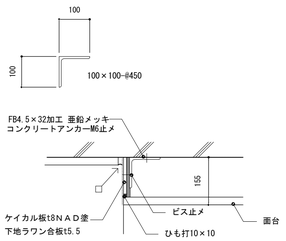

面台取付詳細図　1/10

天井点検口　詳細図　1/20,1/5　B-12

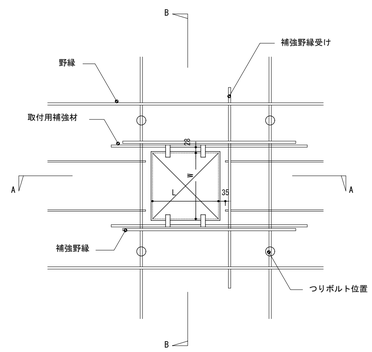

伏　図　1/20

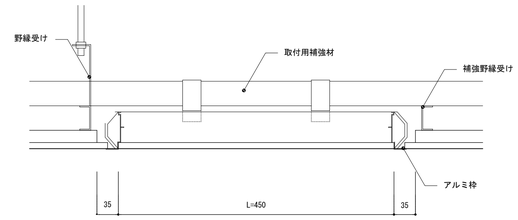

A-A断面図　1/5

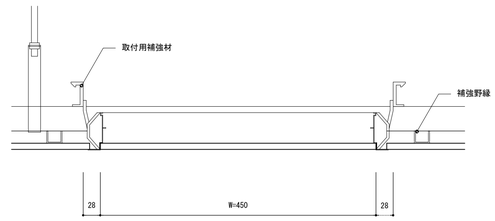

B-B断面図　1/5

※位置については天井伏図を参照し　設備係員と協議の上決定すること。
（尚　天井換気扇位置についても同様とする）

訂正・変更									
	H 26 3	作　成					＜標準図よりの変更項目＞	・	・
	H 29 10	変　更					・非該当箇所に×印の記入	・	・
							・	・	・
							・	・	・
							・	・	・

工事名称	淀川中学校増築その他工事			平成29年度
図面名称	一般内部詳細図(3)	通し番号 079	図面番号 079	図面サイズ：A1
大阪市都市整備局公共建築部 企画設計課（企画設計グループ）	設計事務所：株式会社東急設計コンサルタント 一級建築士事務所 大臣登録第 [illegible] 号 (社)日本[illegible] 大阪府大阪市天王寺区[illegible] TEL (06) [illegible]			契約用図面番号 079 / 330

修正後（通し番号０７９）

設備基礎詳細図　A

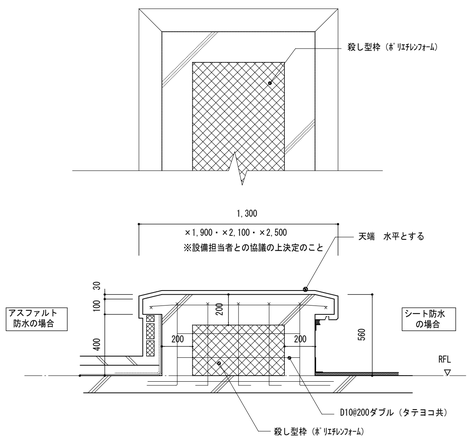

断面詳細図　1/20

太陽光パネル用基礎詳細図

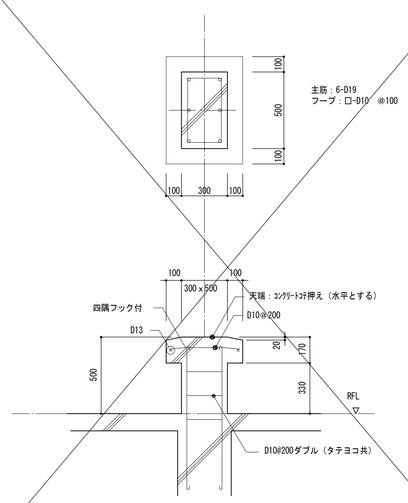

基礎配筋図　1/20

設備基礎詳細図　B

＊金物は全て溶融亜鉛メッキ仕上とする

＊H鋼の設備機器取付用穴明けは設備工事とする

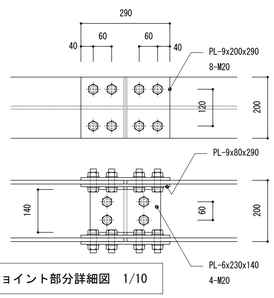

架台ジョイント部分詳細図　1/10

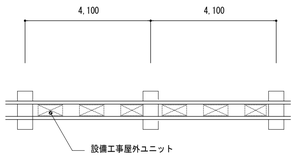

平面図　1/100

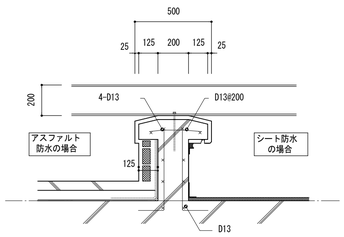

断面詳細図　1/20

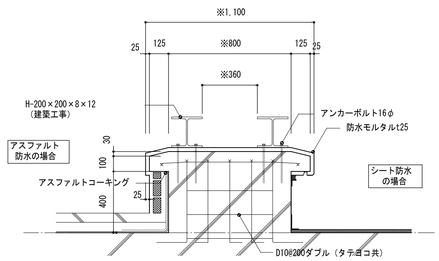

断面詳細図　1/20

※印については、設備担当者との協議の上決定のこと

訂正・変更									
	H 26 3	作　成					＜標準図よりの変更項目＞	・	・
	H 29 10	変　更					・非該当箇所に×印の記入	・	・
							・	・	・
							・	・	・
							・	・	・

工事名称	淀川中学校増築その他工事			平成29年度 図面サイズ：A1
図面名称	設備基礎等詳細図	通し番号 099	図面番号	099
大阪市都市整備局公共建築部 企画設計課（企画設計グループ）	設計事務所	株式会社 東急設計コンサルタント 一級建築士事務所（大阪府知事）登録第（ヘ）3555号 大阪市北区梅田1-12-17(梅田ﾀﾜｰ) TEL 06-6347-1111		契約用図面番号 099 330

修正前（通し番号０９９）

設備基礎詳細図

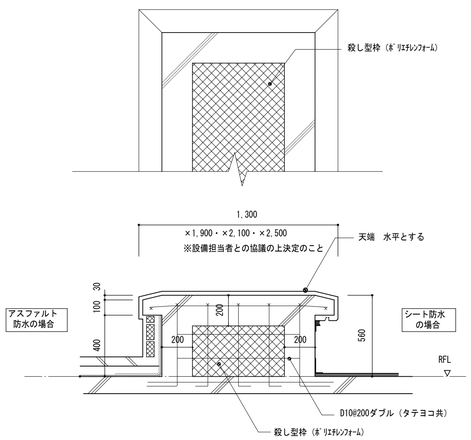

断面詳細図　1/20

太陽光パネル用基礎詳細図

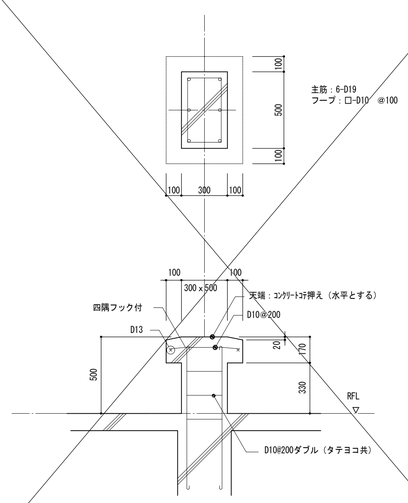

基礎配筋図　1/20

設備基礎詳細図　B

＊金物は全て溶融亜鉛メッキ仕上とする

＊H鋼の設備機器取付用穴明けは設備工事とする

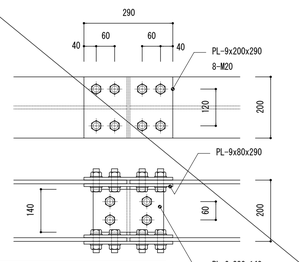

架台ジョイント部分詳細図　1/10

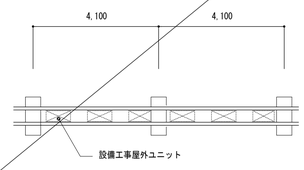

平面図　1/100

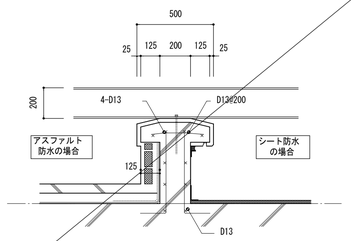

断面詳細図　1/20

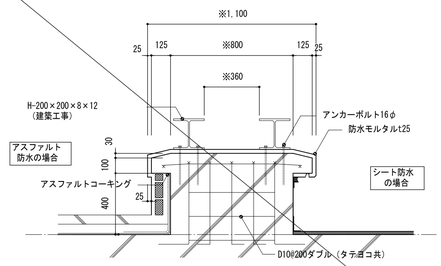

断面詳細図　1/20

※印については、設備担当者との協議の上決定のこと

訂正・変更									
H 26 3	作　成					＜標準図よりの変更項目＞	．	．
H 29 10	変　更					・非該当箇所に×印の記入	．	．
						．	．	．
						．	．	．
						．	．	．

工事名称	淀川中学校増築その他工事			平成29年度 図面サイズ：A1
図面名称	設備基礎等詳細図	通し番号	099	図面番号 099
大阪市都市整備局公共建築部 企画設計課（企画設計グループ）	設計事務所 株式会社東急設計コンサルタント 一級建築士事務所（大臣登録第 [illegible] 号） 大阪市北区西天満1-7-8 TEL (06) [illegible]			契約用図面番号 099 / 330

修正後（通し番号０９９）

⑤ 記念碑 S=1:25 移設

年　代	——
寸　法	W670×D460×H3400　(内､彫刻部分H1000､水下部分H800)
素　材	像：石　台座：タイル貼
備　考	台座部分等破損の恐れのある箇所は適宜切離し、新設すること。 記念プレートは学校引き渡しで保存台座新設時に再取付とすること。

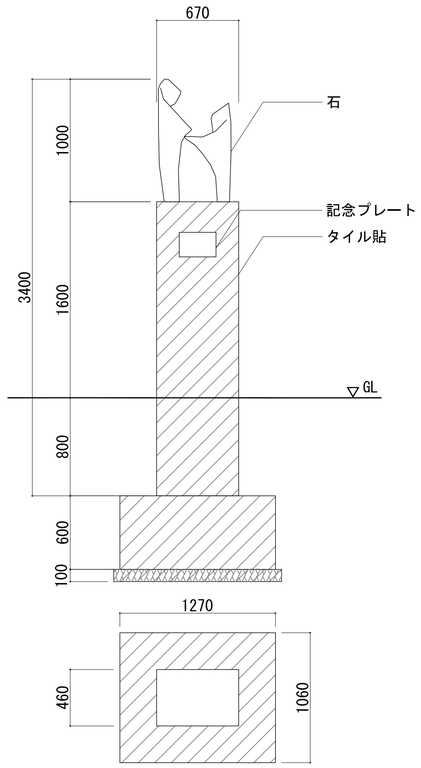

⑥ 記念碑 S=1:25 移設

年　代	1965年3月
寸　法	⑥-A：W1600×D120×H800、⑥-B：W1300×D120×H900、⑥-C：W1500×D120×H1000、基礎(6箇所)：100φ×H100
素　材	本体：モルタル、基礎：コンクリート
備　考	台座部分等破損の恐れのある箇所は適宜切離し、新設すること。

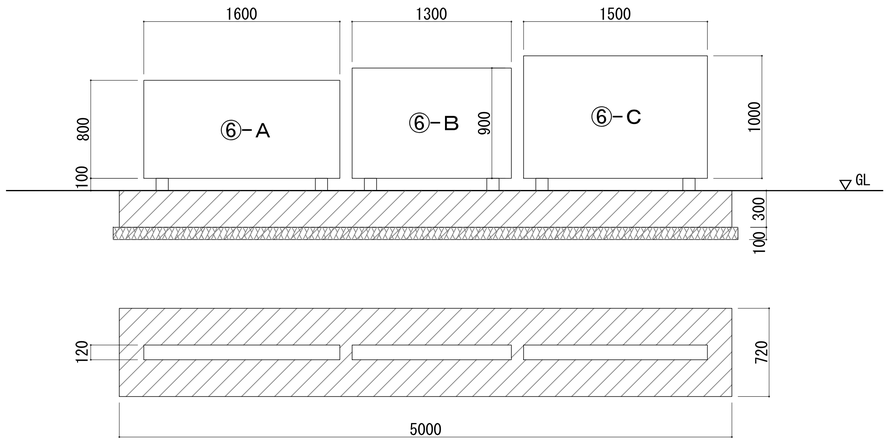

⑦ 旗ポール S=1:25 撤去後、新設

年　代	——
寸　法	φ250×H5000
素　材	本体：アルミ　基礎：コンクリート
備　考	1期新築校舎屋上に新設で設置

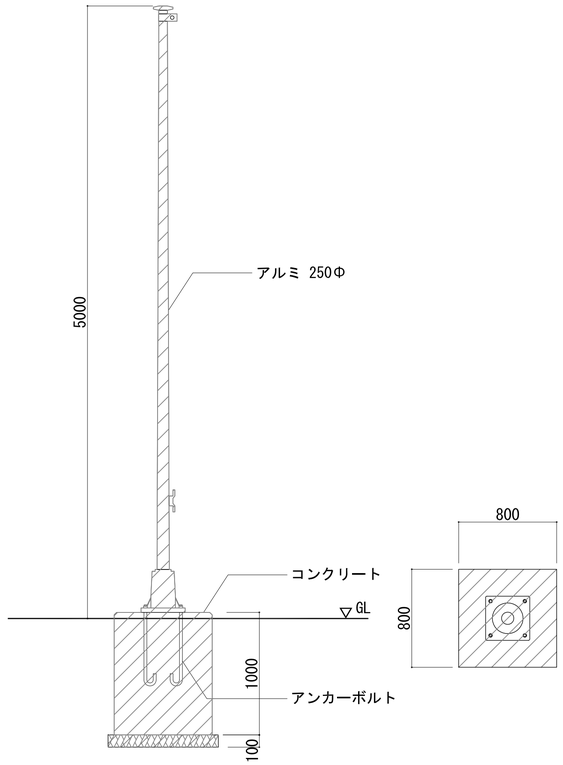

⑧ 石碑：卒業記念 S=1:25 残置

年　代	1965年3月
寸　法	W700×D250×H1000
素　材	石
備　考	

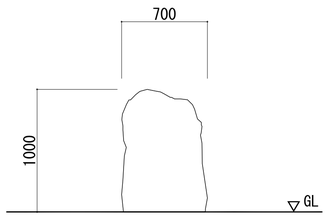

⑨ 校章 保存

年　代	——
寸　法	W600×D150×H600
素　材	鋳物
備　考	取り外し後学校側に引き渡し保存。

⑩ 時計 撤去

年　代	——
寸　法	W600×D100×H600
素　材	ステンレス
備　考	

⑪ 掲示板 2ヶ所 撤去

年　代	——
寸　法	W600×H600
素　材	アルミ
備　考	撤去後、本体工事にて新設。

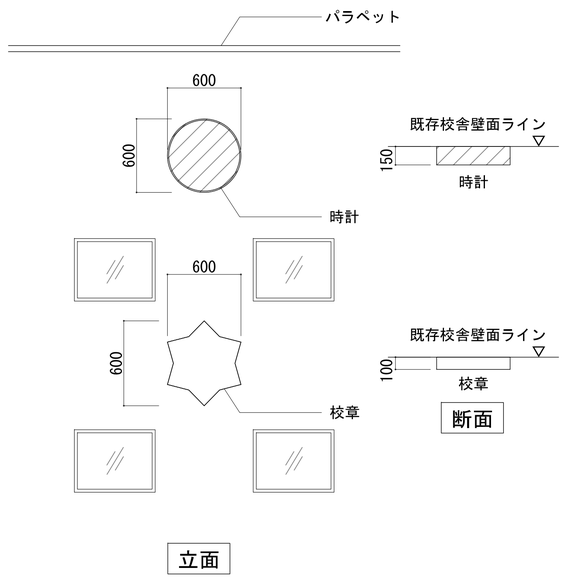

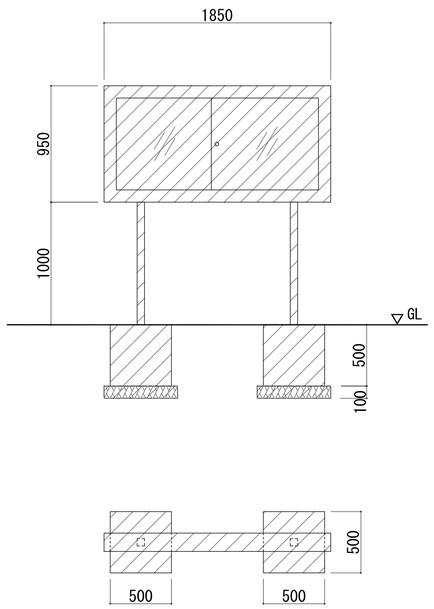

⑫ ウォータークーラー（2台） 移設

年　代	——
寸　法	W350×H900
素　材	ステンレス
備　考	転倒防止のL型アングル、CB基礎は撤去し、移設後新設。

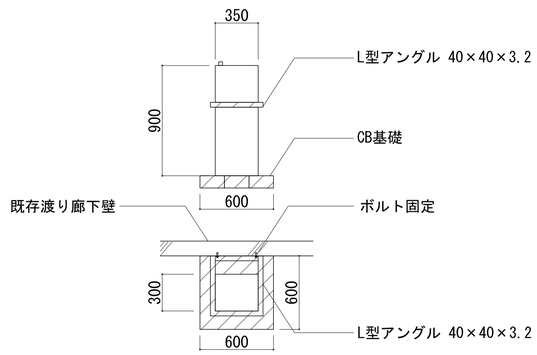

撤去部分

※ 基礎については想定によるため、現地にて確認すること。

<標準図よりの変更項目>　(標準図番号：)	・	・	・
・	・	・	・
・	・	・	・
・	・	・	・

工事名称	淀川中学校増築その他工事				平成29年度 図面サイズ：A1
図面名称	外構整備図(2)(撤去・移設物リスト)	通し番号	114	図面番号	114
大阪市都市整備局公共建築部 企画設計課（企画設計グループ）	設計事務所	株式会社 東畑設計コンサルタント 一級建築士事務所（大阪府知事）登録第（7）2555号 〒543-0054 大阪市天王寺区南河堀町 TEL (06)6768-7101			契約用図面番号 114 / 330

修正前（通し番号１１４）

⑤ 記念碑 S=1:25 移設

年　代	——
寸　法	W670×D460×H3400　(内､彫刻部分H1000､水下部分H800)
素　材	像：石　台座：タイル貼
備　考	台座部分等破損の恐れのある箇所は適宜切離し、新設すること。 記念プレートは学校引き渡しで保存台座新設時に再取付とすること。

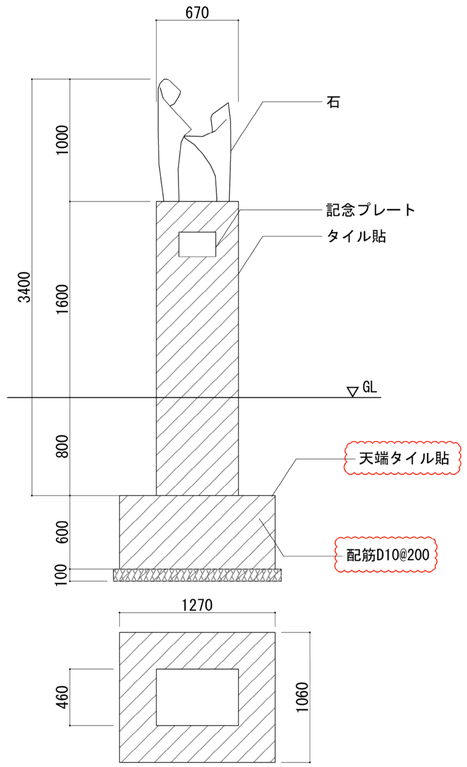

⑥ 記念碑 S=1:25 移設

年　代	1965年3月
寸　法	⑥-A：W1600×D120×H800、⑥-B：W1300×D120×H900、⑥-C：W1500×D120×H1000、基礎(6箇所)：100φ×H100
素　材	本体：モルタル、基礎：コンクリート
備　考	台座部分等破損の恐れのある箇所は適宜切離し、新設すること。

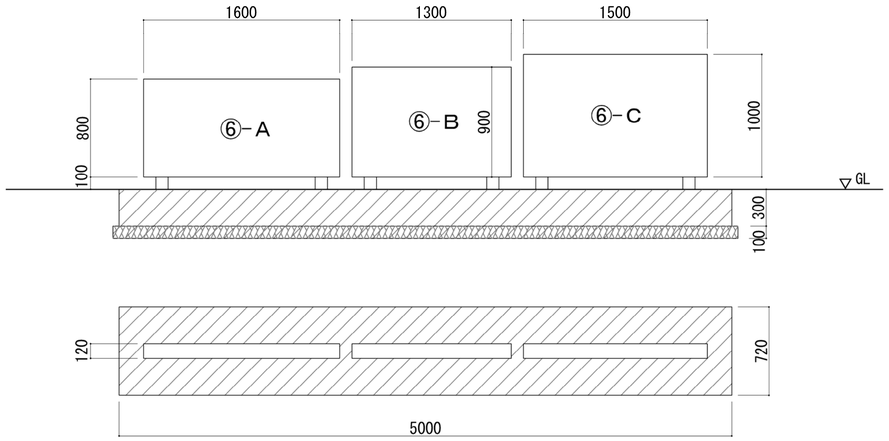

⑦ 旗ポール S=1:25 撤去後、新設

年　代	——
寸　法	φ250×H5000
素　材	本体：アルミ　基礎：コンクリート
備　考	1期新築校舎屋上に新設で設置

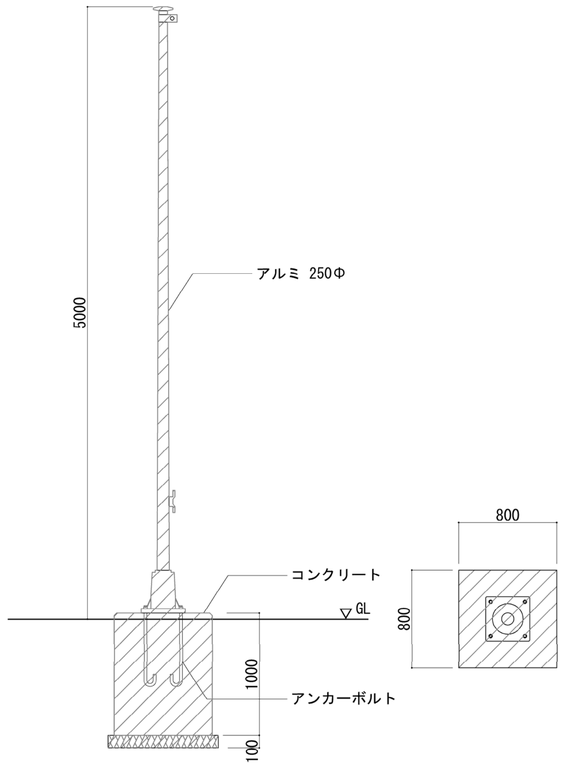

⑧ 石碑：卒業記念 S=1:25 残置

年　代	1965年3月
寸　法	W700×D250×H1000
素　材	石
備　考	

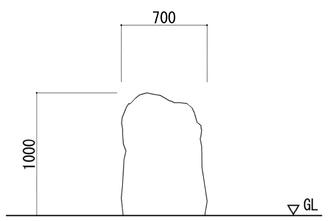

⑨ 校章 保存

年　代	——
寸　法	W600×D150×H600
素　材	鋳物
備　考	取り外し後学校側に引き渡し保存。

⑩ 時計 撤去

年　代	——
寸　法	W600×D100×H600
素　材	ステンレス
備　考	

⑪ 掲示板 2ヶ所 撤去

年　代	——
寸　法	W600×H600
素　材	アルミ
備　考	撤去後、本体工事にて新設。

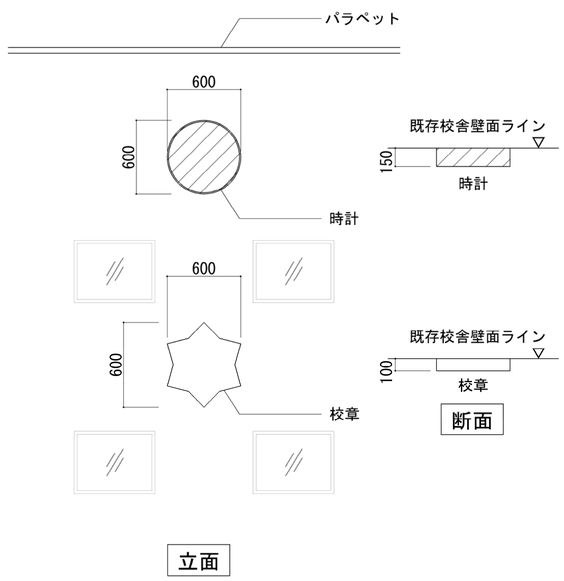

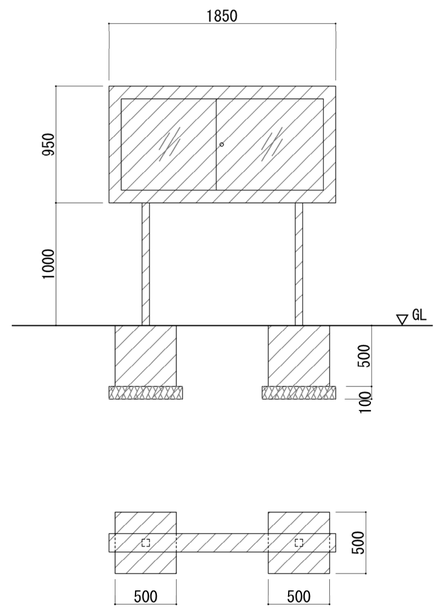

⑫ ウォータークーラー（2台） 移設

年　代	——
寸　法	W350×H900
素　材	ステンレス
備　考	転倒防止のL型アングル、CB基礎は撤去し、移設後新設。

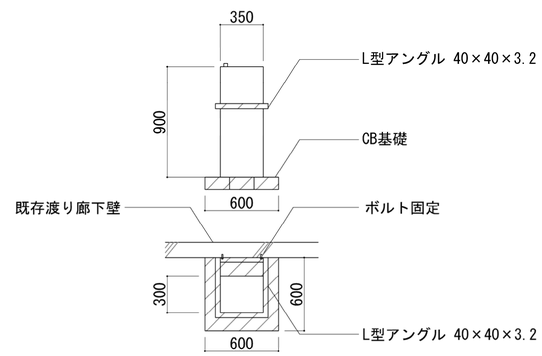

撤去部分

※ 基礎については想定によるため、現地にて確認すること。

＜標準図よりの変更項目＞　（標準図番号：）

工事名称	淀川中学校増築その他工事		平成29年度
図面名称	外構整備図(2)(撤去・移設物リスト)	通し番号 114	図面番号 114
大阪市都市整備局公共建築部 企画設計課（企画設計グループ）	設計事務所 株式会社 東急設計コンサルタント 一級建築士事務所（大臣許可第1号）登録番号 [illegible]		図面用紙番号 114/330

修正後（通し番号１１４）

正門、アプローチ廻り　現況・撤去　平面詳細図

S=1:50

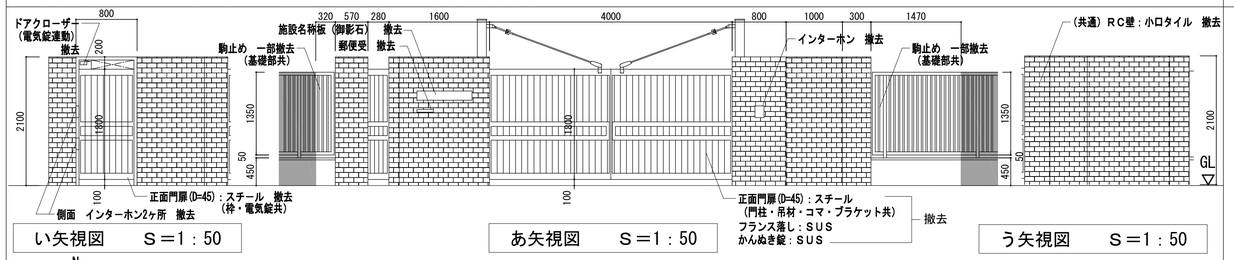

い矢視図　S＝1：50

あ矢視図　S＝1：50

う矢視図　S＝1：50

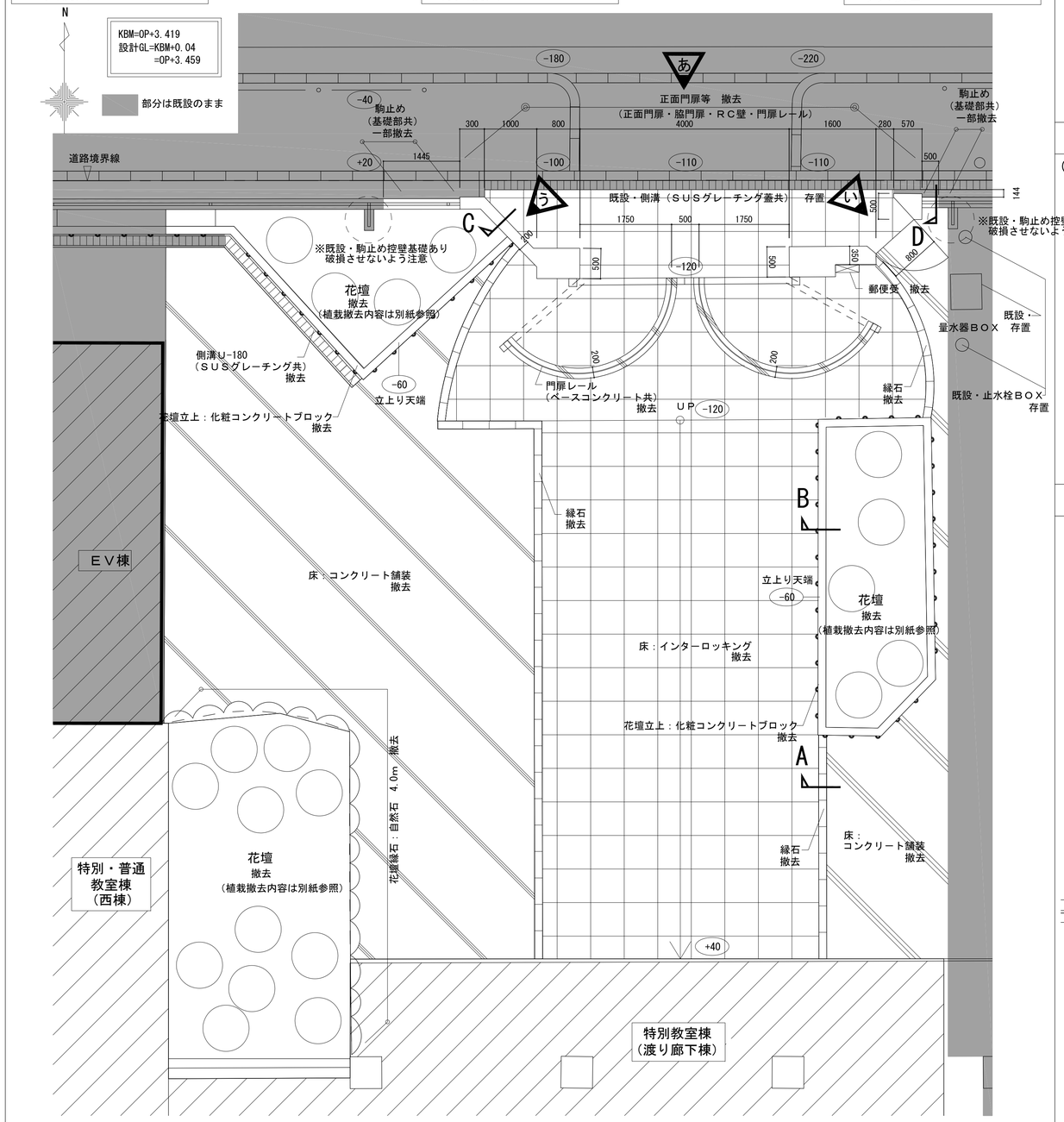

床仕上げ　現況・撤去　詳細図

S=1:10

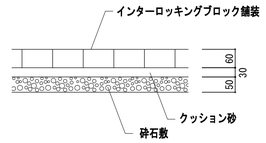

インターロッキング舗装

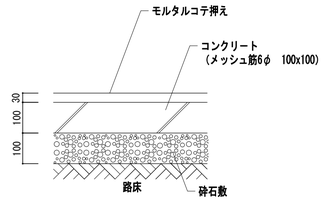

コンクリート舗装

縁石　現況・撤去　詳細図

S=1:10

（A断面）

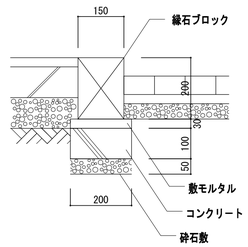

花壇立上り　現況・撤去　詳細図

S=1:20

（B断面）

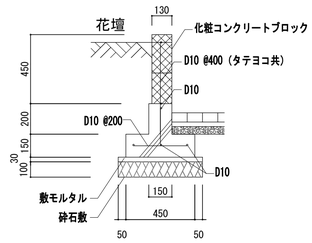

門扉ＲＣ壁　現況・撤去　詳細図

S=1:20

（C断面）

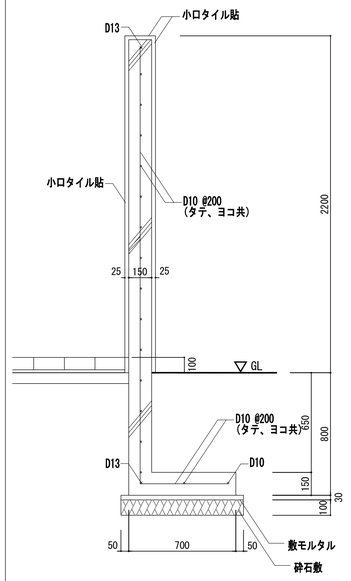

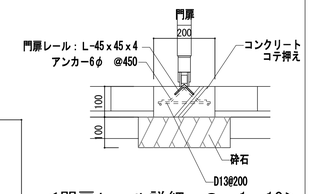

＜門扉レール詳細　S＝1：10＞

既設門柱に差し筋アンカー（D10、L450）にて接続のこと

駒止め　現況・撤去　詳細図

S=1:20

（D断面）

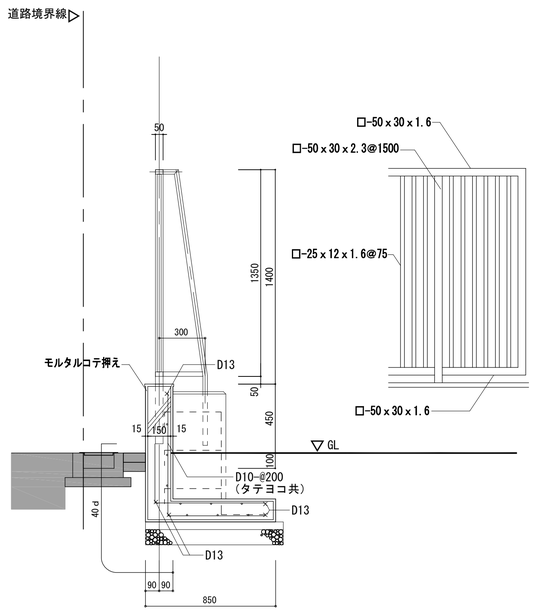

＜標準図よりの変更項目＞　（標準図番号：）

工事名称	淀川中学校増築その他工事				平成29年度
図面名称	正門仮復旧図［現況撤去図］	通し番号	117	図面番号	117
大阪市都市整備局公共建築部 企画設計課（企画設計グループ）	設計事務所	株式会社東急設計コンサルタント			117 / 330

修正前（通し番号１１７）

正門、アプローチ廻り　現況・撤去　平面詳細図

S=1:50

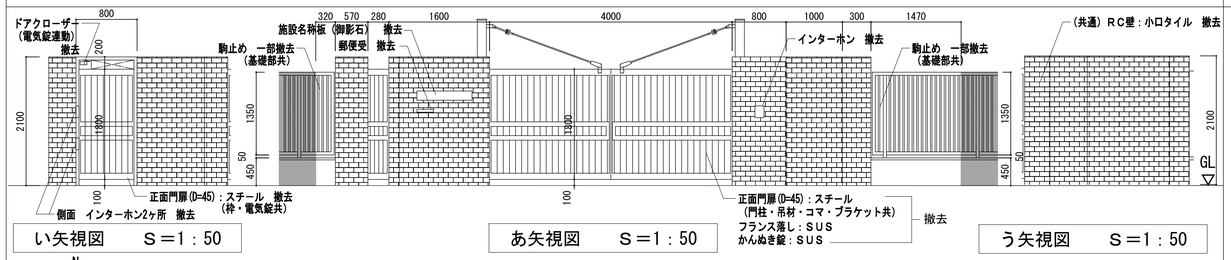

い矢視図　S＝1：50

あ矢視図　S＝1：50

う矢視図　S＝1：50

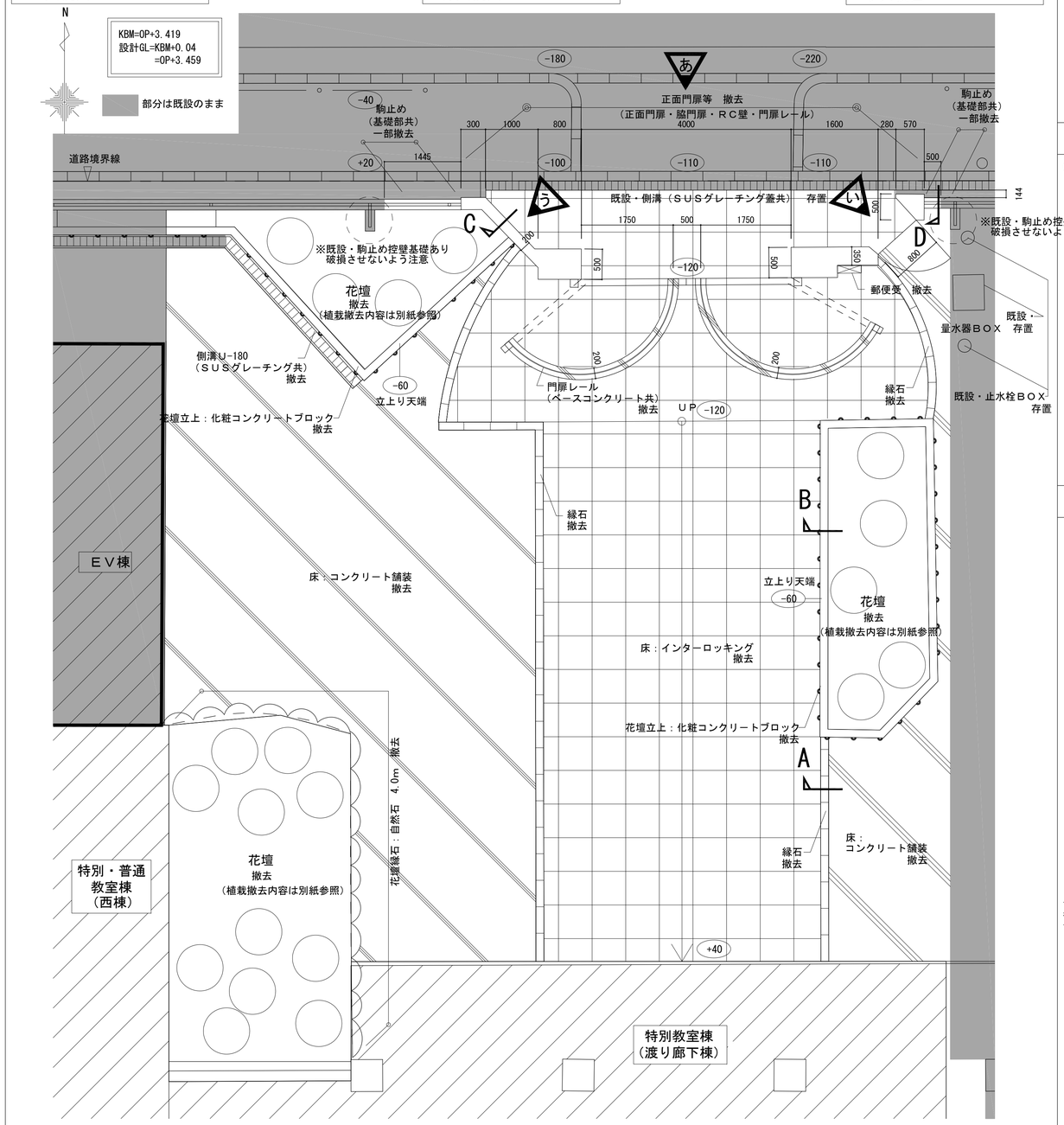

床仕上げ　現況・撤去　詳細図

S=1:10

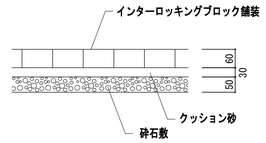

インターロッキング舗装

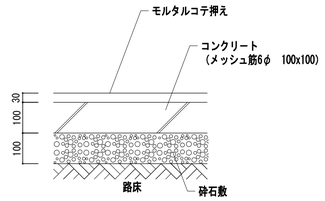

コンクリート舗装

縁石　現況・撤去　詳細図

S=1:10

（A断面）

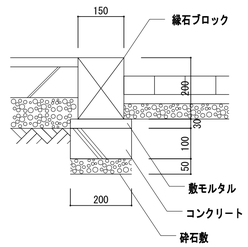

花壇立上り　現況・撤去　詳細図

S=1:20

（B断面）

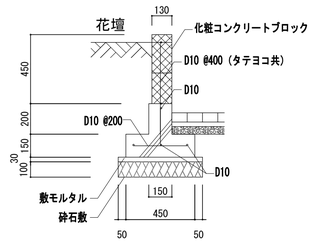

門扉RC壁　現況・撤去　詳細図

S=1:20

（C断面）

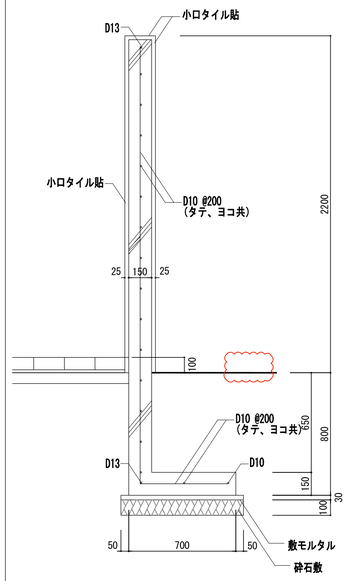

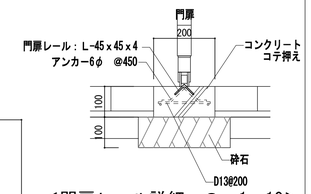

＜門扉レール詳細　S＝1：10＞

既設門柱に差し筋アンカー（D10、L450）にて接続のこと

駒止め　現況・撤去　詳細図

S=1:20

（D断面）

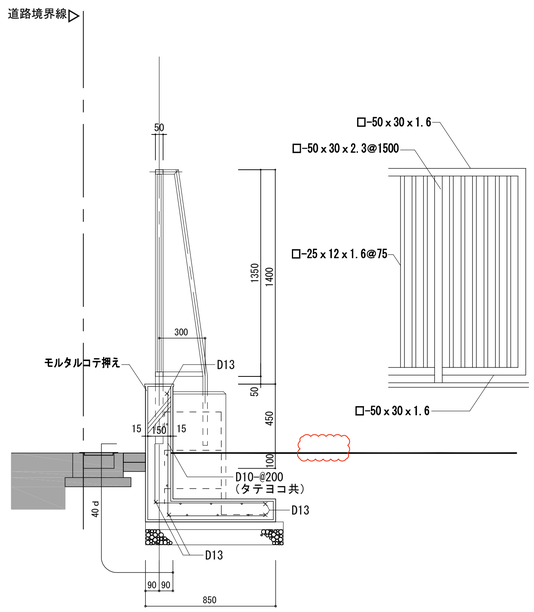

＜標準図よりの変更項目＞　（標準図番号：）

工事名称	淀川中学校増築その他工事				平成29年度
図面名称	正門仮復旧図［現況撤去図］	通し番号	117	図面番号	117

大阪市都市整備局公共建築部
企画設計課（企画設計グループ）

設計事務所：株式会社東急設計コンサルタント
一級建築士事務所（大阪府知事）第 [illegible] 号
06(6243)7770(代) FAX 06-6243-[illegible]

図面サイズ：A1

契約用図面番号 117 / 330

修正後（通し番号１１７）

4

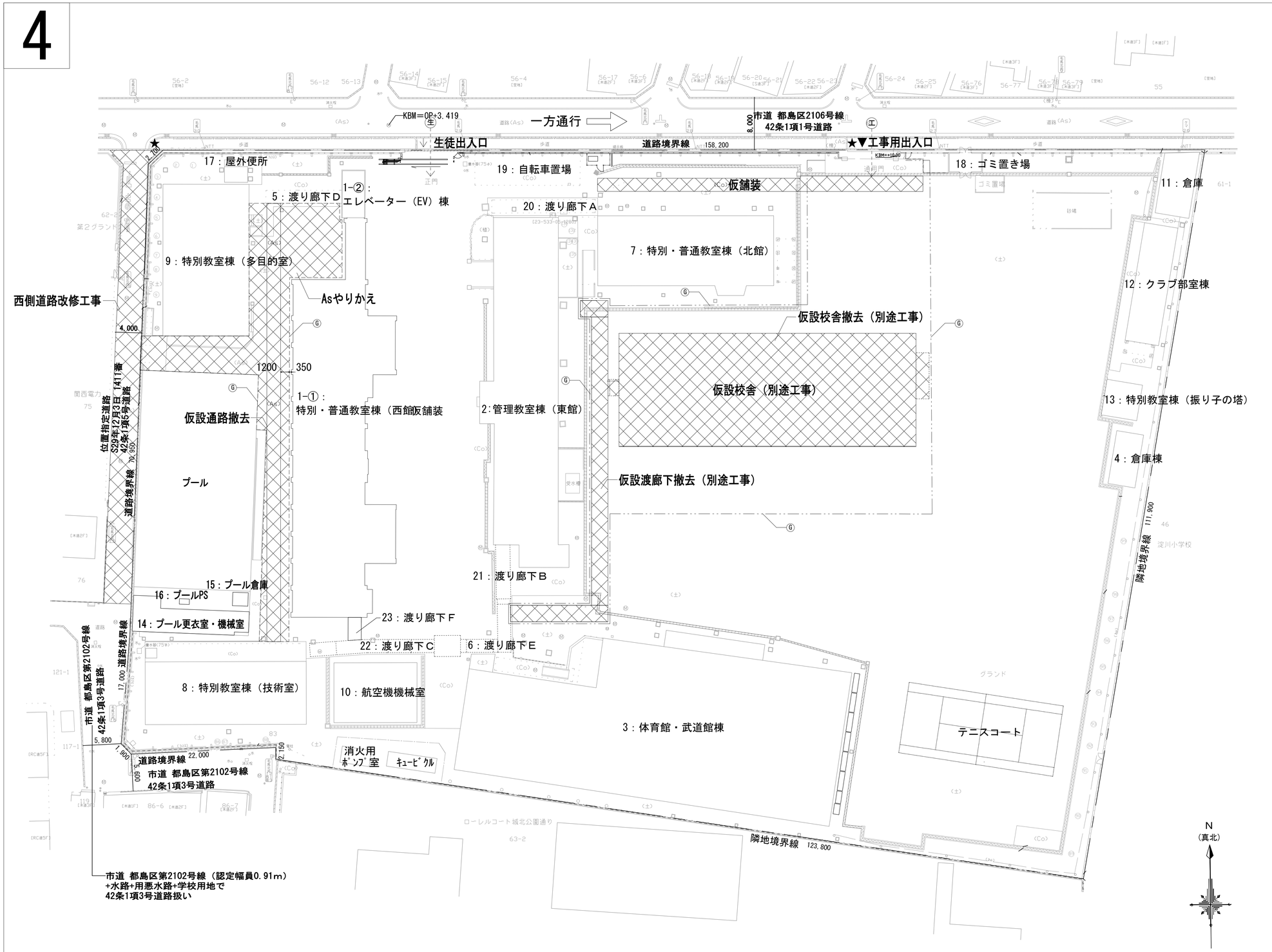

工事工程ステップ詳細図(4)　1/300

凡　例

記　号	名　称
Ⓐ-1	鋼板塀Ａ-1鋼板仕様（特記なき限りＨ=3000とする）
Ⓐ-2	鋼板塀Ａ-2透明板仕様（特記なき限りＨ=3000とする）
	鋼矢板（シートパイル）
Ⓖ	ガードフェンスＨ=1800（解体、改修完了後撤去）
Ⓖ	ガードフェンスH=1800 仮設校舎（別途工事）（解体、改修完了後撤去）
⊗a	防犯灯（a）
A	足場：防音シート設置（解体完了後撤去）パラペット天端より1.7m立上げること。
B	外壁改修用養生シート
	防音パネル設置（解体完了後撤去）パラペット天端より1.7m立上げること。
柵	落下防護柵設置（解体・改修完了後撤去）
騒	騒音振動計（設置位置については監督職員と協議すること）
▼	工事用ゲート（L=6.3m H=4.5mくぐり戸付1箇所設置）
	増築・改修工事範囲
	解体・撤去工事範囲
生	生徒動線
工	工事動線
★	交通整理員
	キャスターゲート W=6m H=1.5m

鋼板塀概要

・耐風上十分な強度を保つように施工し、控え設置に障害となる部分はシート養生の上先行解体を行うこと。

・本工事において、くぐり戸（W900×H1500）1箇所設置すること。尚、位置等については監督職員と協議のこと。

・全ての鋼板塀は「淀川中学校増築その他工事」において設ける事

・ガードフェンスについては、各工区ごとに出入口を1ヶ所ずつ設置すること。尚、位置については監督職員と協議のこと。

土留め工概要

・特記なき限りは施行者の判断にて土留めの工法を選択する事

＜標準図よりの変更項目＞　（標準図番号：）

工事名称	淀川中学校増築その他工事				平成29年度
図面名称	工事工程ステップ詳細図(4)（参考）	通し番号	129	図面番号	図面サイズ：A1 129
大阪市都市整備局公共建築部 企画設計課（企画設計グループ）	設計事務所 株式会社 東急設計コンサルタント 一級建築士事務所（大臣登録第）登録番号（ｃ）第				契約用図面番号 129/330

修正前（通し番号１２９）

4

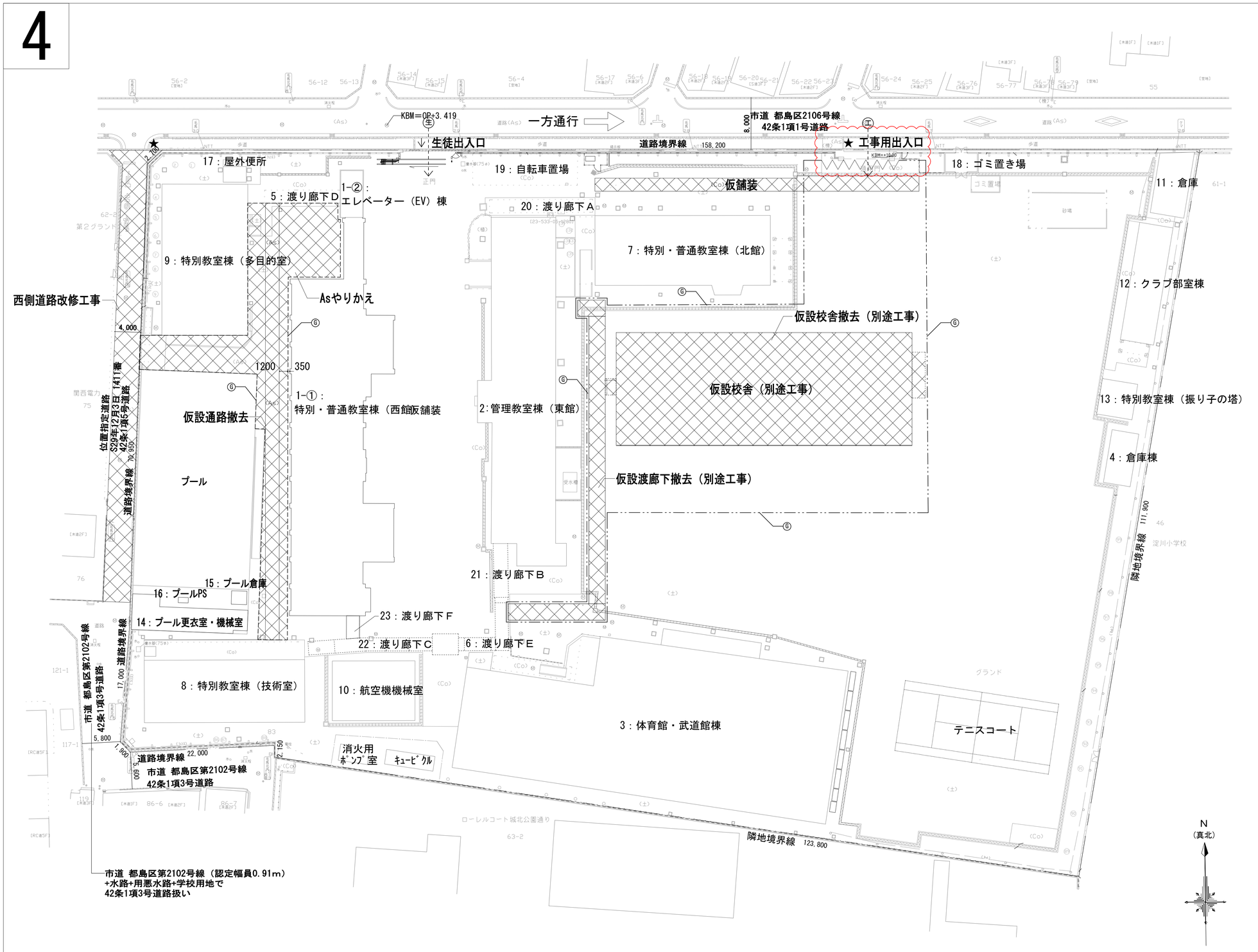

工事工程ステップ詳細図(4)　1/300

凡　例

記　号	名　称
Ⓐ-①	鋼板塀Ａ-1鋼板仕様（特記なき限りＨ=3000とする）
Ⓐ-②	鋼板塀Ａ-2透明板仕様（特記なき限りＨ=3000とする）
	鋼矢板（シートパイル）
Ⓖ	ガードフェンスＨ=1800（解体、改修完了後撤去）
Ⓖ	ガードフェンスH=1800 仮設校舎（別途工事）（解体、改修完了後撤去）
⊗a	防犯灯（a）
Ⓐ / Ⓑ	足場：防音シート設置（解体完了後撤去）パラペット天端より1.7m立上げること。 外壁改修用養生シート
	防音パネル設置（解体完了後撤去）パラペット天端より1.7m立上げること。
騒	落下防護棚設置（解体・改修完了後撤去）
● 騒	騒音振動計（設置位置については監督職員と協議すること）
▼	工事用ゲート（L=6.3m H=4.5mくぐり戸付1箇所設置）
	増築・改修工事範囲
	解体・撤去工事範囲
← 生	生徒動線
← 工	工事動線
★	交通整理員
	キャスターゲート W=6m H=1.5m

鋼板塀概要

・耐風上十分な強度を保つように施工し、控え設置に障害となる部分はシート養生の上先行解体を行うこと。

・本工事において、くぐり戸（W900×Ｈ1500）1箇所設置すること。尚、位置等については監督職員と協議のこと。

・全ての鋼板塀は「淀川中学校増築その他工事」において設ける事

・ガードフェンスについては、各工区ごとに出入口を1ヶ所ずつ設置すること。尚、位置については監督職員と協議のこと。

土留め工概要

・特記なき限りは施行者の判断にて土留めの工法を選択する事

＜標準図よりの変更項目＞　（標準図番号：）

工事名称	淀川中学校増築その他工事			平成29年度
図面名称	工事工程ステップ詳細図(4)(参考)	通し番号	129	図面番号 129

図面サイズ：A1

大阪市都市整備局公共建築部
企面設計課（企面設計グループ）

設計事務所：株式会社東急設計コンサルタント

契約用図面番号 129 / 330

修正後（通し番号１２９）

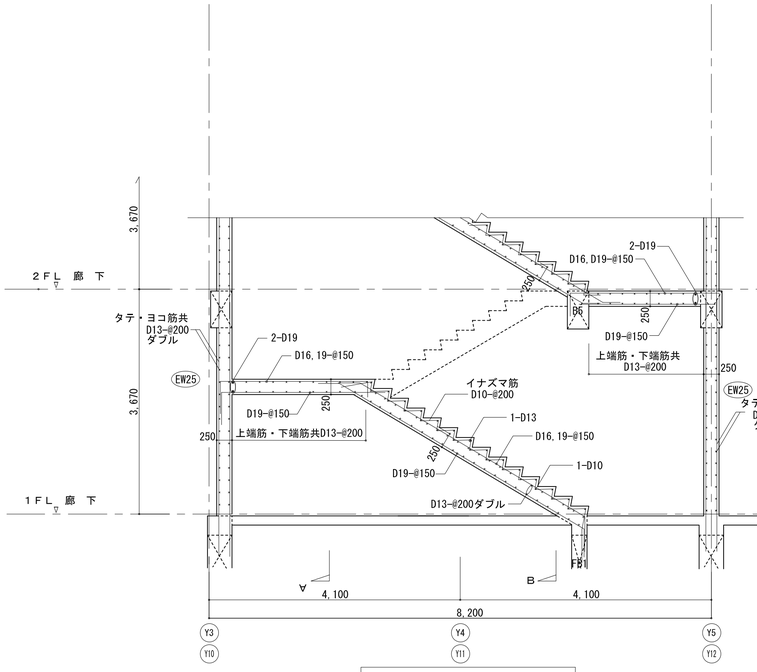

階 段 配 筋 図 1/５０

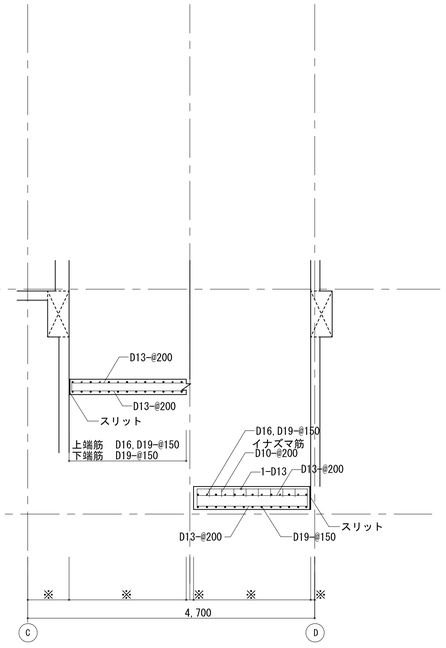

Ａ－Ａ 断 面 図

Ｂ－Ｂ 断 面 図

※印寸法は意匠図による

注記） １階にポンプ室が来る場合は、１ＦＬ－２ＦＬ間の
踊場床配筋は、２ＦＬ－３ＦＬ間と同じとする。

一級建築士登録 第228003号 川口喜三 構造設計一級建築士証交付番号 第102号

＜標準図よりの変更項目＞ （標準図番号：）

・

・

・

工事名称	淀川中学校増築その他工事				平成29年度 図面サイズ：A1
図面名称	階段配筋図	通し番号	172	図面番号	00 534
大阪市都市整備局公共建築部 企画設計課（企画設計グループ）	設計事務所	株式会社東急設計コンサルタント 一級建築士事務所（大阪府知事）登録第（ホ）3006号			契約単図面番号 172 / 330

修正前（通し番号１７２）

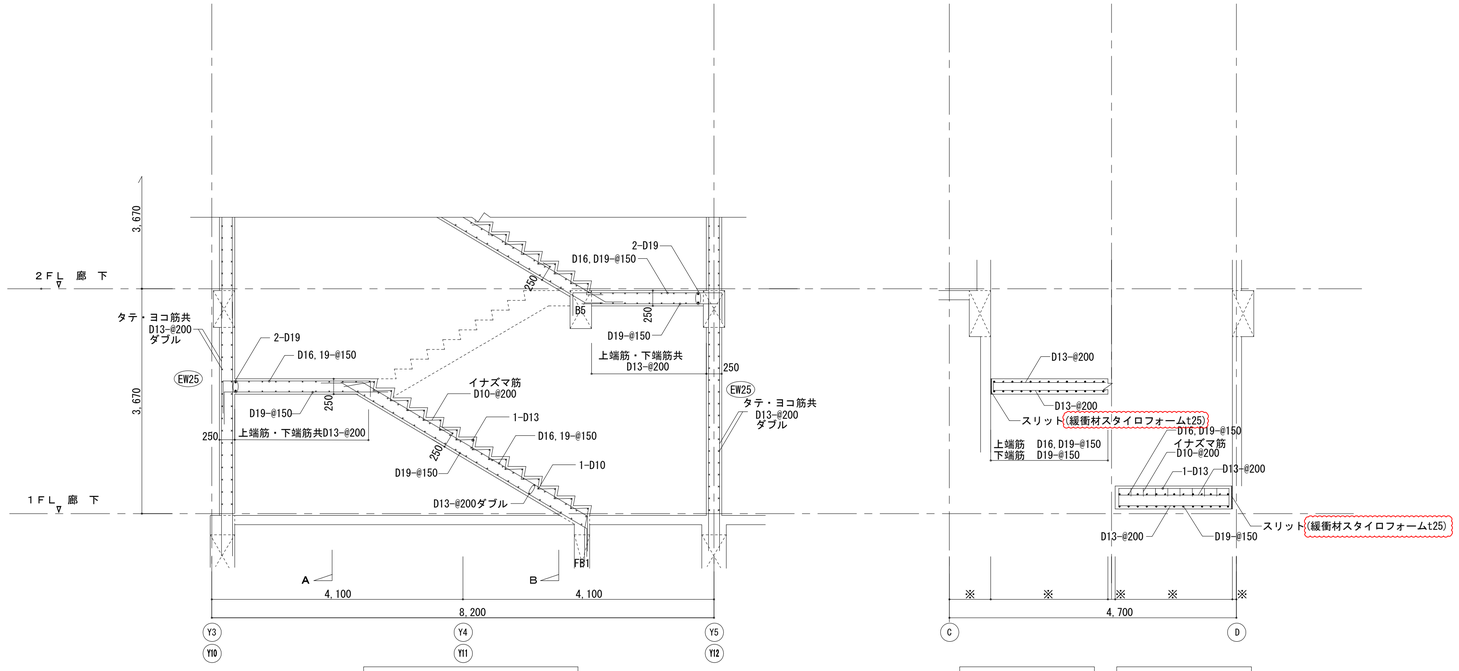

階段配筋図 1/50

A－A 断面図

B－B 断面図

※印寸法は意匠図による

注記）１階にポンプ室が来る場合は、１ＦＬ－２ＦＬ間の
踊場床配筋は、２ＦＬ－３ＦＬ間と同じとする。

一級建築士登録 第228003号 川口喜三 構造設計一級建築士証交付番号 第102号

＜標準図よりの変更項目＞ （標準図番号：）

・

・

・

工事名称	淀川中学校増築その他工事				平成29年度
図面名称	階段配筋図	通し番号	172	図面番号	00 534
大阪市都市整備局公共建築部 企画設計課（企画設計グループ）	設計事務所	株式会社東急設計コンサルタント 一級建築士事務所（大阪府知事）第 [illegible] 号			図面サイズ：A1 契約用図面番号 172 / 330

修正後(通し番号１７２)

誤

直　接　工　事　費　細目別内訳

主体工事　　地業工事

名　称	摘　要	数　量	単位	単　価	金　額	備　考
杭芯出し		42	本			
既製杭　P1	上杭:SC(490)杭 t12 φ700 L=9.0m	13	本			
既製杭　P1	中杭:PHC杭 C種 φ700 L=8.0m	13	本			
既製杭　P1	下杭:PHC杭 A種 φ700 L=8.0m	13	本			
既製杭　P2	上杭:SC(490)杭 t12 φ800 L=9.0m	29	本			
既製杭　P2	中杭:PHC杭 C種 φ800 L=8.0m	29	本			
既製杭　P2	下杭:PHC杭 B種 φ800 L=8.0m	29	本			
杭端取付金物	φ700	13	個			
杭端取付金物	φ800	29	個			
施工費P1	ﾌﾟﾚﾎﾞｰﾘﾝｸﾞ拡大根固め工法 φ700 掘削長L=26.23m	13	本			
施工費P2	ﾌﾟﾚﾎﾞｰﾘﾝｸﾞ拡大根固め工法 φ800 掘削長L=26.23m	25	本			
施工費P2 試験杭	ﾌﾟﾚﾎﾞｰﾘﾝｸﾞ拡大根固め工法 φ800 掘削長L=26.23m	1	本			
施工費P2	ﾌﾟﾚﾎﾞｰﾘﾝｸﾞ拡大根固め工法 φ800 掘削長L=26.33m	3	本			
杭頭補強	ﾌﾚｱ溶接 φ700 8-D32 L=40d	13	か所			
杭頭補強	ﾌﾚｱ溶接 φ800 8-D32 L=40d	29	か所			

直　接　工　事　費　細目別内訳

主体工事　　地業工事

名　称	摘　要	数　量	単位	単　価	金　額	備　考
専用仮設	機械運搬費・組立解体費共	1	式			
建設発生土積込		624	m3			
建設発生土運搬	ﾀﾞﾝﾌﾟﾄﾗｯｸ　10t積級 ﾊﾞｯｸﾎｳ0.8m3　土砂 DID区間有り 一般道5.0km+高速道路12.8km以下	624	m3			
建設発生土処分	汚泥	624	m3			
砂利地業	再生ｸﾗｯｼｬﾗﾝ	50.3	m3			
土間下防湿	ﾎﾟﾘｴﾁﾚﾝｼｰﾄ 厚さ0.15 1枚敷	512	㎡			
計						

直　接　工　事　費　細目別内訳

主体工事　　地業工事

名　称	摘　要	数　量	単位	単　価	金　額	備　考
杭芯出し		42	本			
既製杭　P1	上杭:SC(490)杭 t12 φ700 L=9.0m	13	本			
既製杭　P1	中杭:PHC杭 C種 φ700 L=8.0m	13	本			
既製杭　P1	下杭:PHC杭 A種 φ700 L=8.0m	13	本			
既製杭　P2	上杭:SC(490)杭 t12 φ800 L=9.0m	29	本			
既製杭　P2	中杭:PHC杭 C種 φ800 L=8.0m	29	本			
既製杭　P2	下杭:PHC杭 B種 φ800 L=8.0m	29	本			
杭端取付金物	φ700	13	個			
杭端取付金物	φ800	29	個			
施工費P1	ﾌﾟﾚﾎﾞｰﾘﾝｸﾞ拡大根固め工法 φ700 掘削長L=26.23m	13	本			
施工費P2	ﾌﾟﾚﾎﾞｰﾘﾝｸﾞ拡大根固め工法 φ800 掘削長L=26.23m	25	本			
施工費P2 試験杭	ﾌﾟﾚﾎﾞｰﾘﾝｸﾞ拡大根固め工法 φ800 掘削長L=26.23m	1	本			
施工費P2	ﾌﾟﾚﾎﾞｰﾘﾝｸﾞ拡大根固め工法 φ800 掘削長L=26.33m	3	本			
杭頭補強	ﾌﾚｱ溶接 φ700 10-D32 L=40d	13	か所			
杭頭補強	ﾌﾚｱ溶接 φ800 18-D32 L=40d	29	か所			

直　接　工　事　費　細目別内訳

主体工事　　地業工事

名　称	摘　要	数　量	単位	単　価	金　額	備　考
専用仮設	機械運搬費・組立解体費共	1	式			
建設発生土積込		624	m3			
建設発生土運搬	ﾀﾞﾝﾌﾟﾄﾗｯｸ　10t積級 ﾊﾞｯｸﾎｳ0.8m3　土砂 DID区間有り 一般道5.0km+高速道路12.8km以下	624	m3			
建設発生土処分	汚泥	624	m3			
砂利地業	再生ｸﾗｯｼｬﾗﾝ	50.3	m3			
土間下防湿	ﾎﾟﾘｴﾁﾚﾝｼｰﾄ 厚さ0.15 1枚敷	512	㎡			
計						